Qbik s.c. Pracownia Architektonic
4 8 - 3 0 0 Nysa , ul . Partyzantów 5 a
tel.:(+4 8) 694 453 808, e-mail: m.kaczmarzyk@qbik.nysa.pl

PODPIS ZAUFANY
DAWID
WALOSZEK
22.05.2026 13:35:59 GMT+0200
Dokument podpisany elektronicznie
podpisem zaufanym

Umowa	ZP.272.21.2025.JSz
TYTUŁ OPRACOWANIA:	**„Dokumentacja projektowa modernizacji niezamieszkałych lokali mieszkalnych oraz zmiany sposobu użytkowania lokali użytkowych na lokale mieszkalne, na terenie Gminy Głuchołazy, Część 2: „Opracowanie wielobranżowych dokumentacji projektowych modernizacji niezamieszkałych lokali mieszkalnych na terenie Gminy Głuchołazy, wymienionych w załączniku 1B”** **Podlesie 78/6**
OBIEKT	Lokal mieszkalny
Adres obiektu budowlanego:	Województwo: **opolskie**, powiat: **nyski**, gmina: **Głuchołazy** Podlesie 78/6 , 48-340 Głuchołazy
Jednostka ewidencyjna, obręb i numery działek ewidencyjnych, na których obiekt jest zlokalizowany:	Identyfikator działki**: 160701_5.0011.78/18** Obręb**: 0011 PODLESIE** Numer działki ewidencyjnej, na której obiekt jest zlokalizowany: 78/18
	PROJEKT ARCHITEKTONICZNO-BUDOWLANY Egzemplarz: /3
Kat. obiektu bud.	**XIII**
Nazwa i adres inwestora:	**Gmina Głuchołazy** **Ul. Rynek 15** **48-340 Głuchołazy**
Nazwa i adres jednostki projektowania:	**QBIK s.c. Pracownia Architektoniczna** Ul. Partyzantów 5A/3 48-300 Nysa
Branża architektoniczna Projektant: Branża konstrukcyjno-budowlana Projektant: Opracował:	**mgr inż. arch. Dawid Waloszek** upr. nr 01/OPOKK/2009 **dr hab. inż. Andrzej Marynowicz** upr. nr OPL/0348/PWOK/07 **mgr inż. arch. Michał Kaczmarzyk**

PODPIS ZAUFANY
ANDRZEJ
MARYNOWICZ
22.05.2026 07:44:23 GMT+0200
Dokument podpisany elektronicznie
podpisem zaufanym

Data opracowania: 05.2026

Spis treści

1. Oświadczenia projektantów o sporządzeniu projektu zgodnie z obowiązującymi przepisami i zasadami, kopie zaświadczeń o przynależności do izby oraz kopie decyzji o nadaniu projektantom uprawnień budowlanych. 2

2. Część opisowa. 8

1. Dane ogólne. 8
2. Rodzaj i kategoria obiektu budowlanego. 8
3. Sposób użytkowania oraz program użytkowy obiektu budowlanego. 8
4. Układ przestrzenny oraz forma architektoniczna obiektu budowlanego. 8
5. Charakterystyczne parametry obiektu 8
6. Opinia geotechniczna oraz informacje o sposobie posadowienia obiektu budowlanego. 9
7. Liczba lokali mieszkalnych i użytkowych 9
8. Liczba lokali mieszkalnych dostępnych dla osób niepełnosprawnych 9
9. Opis zapewnienia niezbędnych warunków do korzystania z obiektu przez osoby niepełnosprawne 9
10. Parametry techniczne obiektu budowlanego charakteryzujące wpływ obiektu budowlanego na środowisko i jego wykorzystanie oraz wpływ na zdrowie ludzi i obiekty sąsiednie 9
11. Analiza technicznych, środowiskowych i ekonomicznych możliwości realizacji wysoce wydajnych systemów alternatywnych zaopatrzenia w energię i ciepło. 9
12. Analiza techniczna i ekonomiczna możliwości wykorzystania urządzeń, które automatycznie regulują temperaturę oddzielnie w poszczególnych pomieszczeniach lub w wyznaczonej strefie ogrzewanej 9
13. Informacje o zasadniczych elementach wyposażenia budowlano-instalacyjnego, zapewniających użytkowanie obiektu budowlanego zgodnie z przeznaczeniem. 10
14. Dane dotyczące warunków ochrony przeciwpożarowej obiektu. 10
15. Opis zamierzenia budowlanego. 10

3. Część rysunkowa

Nr rysunku	Tytuł rysunku	Skala rysunku
101	INWENTARYZACJA_RZUT	1:50
102	INWENTARYZACJA_PRZEKRÓJ	1:50
103	INWENTARYZACJA_DOKUMENTACJA FOTOGRAFICZNA	B.S.
104	INWENTARYZACJA_DOKUMENTACJA FOTOGRAFICZNA	B.S.
105	RZUT	1:50
106	PRZEKRÓJ	1:50
107	ARANŻACJA	1:50
201	PRZEBICIA OTWORÓW - osadzenie nadproży L-19/N/120	1:25,1:10

Nysa, dnia 12.03.2026 r.

OŚWIADCZENIE

BRANŻA: Architektura

Zgodnie z wymogiem art. 34 ust.3d pkt.3 ustawy z dnia 7 lipca 1994r. Prawo budowlane oświadczam, że niniejszy projekt budowlany, obejmujący projekt architektoniczno-budowlany oraz projekt techniczny, został sporządzony zgodnie z obowiązującymi przepisami oraz zasadami wiedzy technicznej, dla zadania pn.:

Dokumentacja projektowa modernizacji niezamieszkałych lokali mieszkalnych oraz zmiany sposobu użytkowania lokali użytkowych na lokale mieszkalne, na terenie Gminy Głuchołazy

(rodzaj obiektu budowlanego bądź robót budowlanych)

Jednostka ewidencyjna: **160701_5.0011.78/18**

Obręb ewid.**: 0011 PODLESIE**

Numery działek ewidencyjnych, na których obiekt jest zlokalizowany:

78/18

48-340 Głuchołazy, Podlesie 78/6
(adres zamierzenia budowlanego)

został sporządzony zgodnie z obowiązującymi przepisami oraz zasadami wiedzy technicznej.

Podpis projektanta.....

mgr inż. arch. Dawid Waloszek
upr. nr 01/OPOKK/2009

IZBA ARCHITEKTÓW
RZECZYPOSPOLITEJ POLSKIEJ

Opolska Okręgowa Rada Izby Architektów RP

ZAŚWIADCZENIE - ORYGINAŁ

(wypis z listy architektów)

Opolska Okręgowa Rada Izby Architektów RP zaświadcza, że:

mgr inż. arch. Dawid Waloszek

posiadający kwalifikacje zawodowe do pełnienia samodzielnych funkcji technicznych w budownictwie w specjalności architektonicznej i w zakresie posiadanych uprawnień nr **01/OPOKK/2009**, jest wpisany na listę członków Opolskiej Okręgowej Izby Architektów RP pod numerem: **OP-0164.**

Członek czynny od: 29-09-2009 r.

Data i miejsce wygenerowania zaświadczenia: 05-01-2026 r. Opole.

Zaświadczenie jest ważne do dnia: **31-08-2026 r.**

Podpisano elektronicznie w systemie informatycznym Izby Architektów RP przez:
Kamila Wilk, Sekretarz Okręgowej Rady Izby Architektów RP.

Nr weryfikacyjny zaświadczenia:

OP-0164-2382-4212-CFC9-1D9E

Dane zawarte w niniejszym zaświadczeniu można sprawdzić podając nr weryfikacyjny zaświadczenia w publicznym serwisie internetowym Izby Architektów: www.izbaarchitektow.pl lub kontaktując się bezpośrednio z właściwą Okręgowa Izbą Architektów RP.

IZBA ARCHITEKTÓW
RZECZYPOSPOLITEJ POLSKIEJ

OPOLSKA OKRĘGOWA IZBA ARCHITEKTÓW
OKRĘGOWA KOMISJA KWALIFIKACYJNA

L.dz. OPOIA / 181 /2009 *Opole, dnia 25 czerwca 2009 r.*

Sygnatura akt: OKK / 8 /2009

DECYZJA Nr 01 / OPOKK / 2009

Na podstawie art. 12 ust. 1 pkt 1 i ust. 2, art. 13 ust.1 pkt 1 i art.14 ust. 1 pkt 1 ustawy z dnia 7 lipca 1994 r. - Prawo budowlane (tekst jednolity: Dz. U. z 2003 r. Nr 207, poz. 2016; dalsze zmiany: Dz.U.z 2004 r. Nr 6,poz.41, Nr 92,poz.881, Nr 93,poz.888 i Nr 96,poz.959,Dz.U z 2005 r. Nr 113,poz.954, Nr 163, poz. 1362 i poz. 1364,Nr 169, poz.1419, oraz z 2006 r. Nr 12, poz. 63), art. 11 i 24 ust. 1 pkt 2 ustawy z dnia 15 grudnia 2000 r. o samorządach zawodowych architektów, inżynierów budownictwa oraz urbanistów (Dz. U. z 2001 r. Nr 5, poz. 42, z 2002 r. Nr 23, poz. 221, Nr 153, poz. 1271 i Nr 240, poz. 2052, z 2003 r. Nr 124, poz.1152 i Nr 190, poz.1864, z 2004 r. Nr 141, poz.1492, oraz z 2005 r. Nr 150,poz.1247), § 11 ust. 1 pkt 1 rozporządzenia Ministra Transportu i Budownictwa z dnia 28 kwietnia 2006 r. w sprawie samodzielnych funkcji technicznych w budownictwie (Dz. U. z 2006 r. Nr 83, poz. 578) oraz art.104 i 107 § 1 i 4 ustawy z dnia 14 czerwca 1960 r. - Kodeks postępowania administracyjnego (tekst jednolity: Dz. U. z 2000 r. Nr 98, poz. 1071; dalsze zmiany: Dz. U. z 2001 r. Nr 49, poz. 509, z 2002 r. Nr 113, poz. 984, Nr 153,poz.1271 i Nr 169, poz. 1387, z 2003 r., Nr 130, poz. 1188, z 2004 r. Nr 162, poz.1692, oraz z 2005 r. Nr 64, poz.565 i Nr 78, poz.682)

stwierdza się, że

Pan mgr inż. arch. Dawid Jan WALOSZEK

posiada odpowiednie wykształcenie techniczne i praktykę zawodową

i nadaje się

UPRAWNIENIA BUDOWLANE

w specjalności architektonicznej do projektowania bez ograniczeń.

Decyzja niniejsza jako uwzględniająca w całości żądanie strony nie wymaga uzasadnienia.

Od decyzji przysługuje Panu odwołanie do Krajowej Komisji Kwalifikacyjnej Izby Architektów. Odwołanie wnosi się za pośrednictwem organu, który wydał decyzję tj. Okręgowej Komisji Kwalifikacyjnej Opolskiej Okręgowej Izby Architektów, w terminie 14 dni od dnia doręczenia decyzji.

Przewodniczący OKK	arch. Jerzy Świczewski	.....
Wiceprzewodnicząca OKK	arch. Krystyna Piecuch	.....
Sekretarz OKK	arch. Bogusław Szuba	.....
Członek OKK	arch. Lidia Jędrzejowska-Hełka	.....
Członek OKK	arch. Andrzej Szuba	.....

Otrzymują:
1. Pan mgr inż. arch. Dawid Waloszek
   ul. Polna 4 A, 46-046 Kadłub Turawski
2. Gdy decyzja stanie się ostateczna:
   1) Główny Inspektor Nadzoru Budowlanego ul. Krucza 38/42, 00-926 Warszawa
      - w celu wpisania do centralnego rejestru osób posiadających uprawnienia budowlane,
   2) Opolska Okręgowa Rada Izby Architektów.
3. a/a

OPOLSKA OKRĘGOWA IZBA ARCHITEKTÓW

45-015 Opole, Rynek 5-6/5. Tel.: 0 77 453 22 98. Fax: 077 454 19 35 E-mail: opolska@izbaarchitektow.pl
Regon : 017466395-00081 NIP: 754-27-17-809 Konto PKO BP SA I O/Opole Nr 37 1020 3668 0000 5002 0014 3834

Nysa, dnia 12.04.2026 r.

OŚWIADCZENIE

BRANŻA: Konstrukcyjno-budowlana

Zgodnie z wymogiem art. 34 ust.3d pkt.3 ustawy z dnia 7 lipca 1994r. Prawo budowlane oświadczam, że niniejszy projekt budowlany, obejmujący projekt architektoniczno-budowlany oraz projekt techniczny, został sporządzony zgodnie z obowiązującymi przepisami oraz zasadami wiedzy technicznej, dla zadania pn.:

Dokumentacja projektowa modernizacji niezamieszkałych lokali mieszkalnych oraz zmiany sposobu użytkowania lokali użytkowych na lokale mieszkalne,
na terenie Gminy Głuchołazy

(rodzaj obiektu budowlanego bądź robót budowlanych)

Jednostka ewidencyjna: **160701_5.0011.78/18**
Obręb ewid.**: 0011 PODLESIE**
Numery działek ewidencyjnych, na których obiekt jest zlokalizowany:
78/18

48-340 Głuchołazy, Podlesie 78/6
(adres zamierzenia budowlanego)

został sporządzony zgodnie z obowiązującymi przepisami oraz zasadami wiedzy technicznej.

Podpis projektanta.....

dr hab. inż. Andrzej Marynowicz
upr. nr OPL/0348/PWOK/07

POLSKA IZBA INŻYNIERÓW BUDOWNICTWA

Zaświadczenie

o numerze weryfikacyjnym:

OPL-9HY-AZ3-KUW *

Pan ANDRZEJ MARYNOWICZ o numerze ewidencyjnym OPL/BO/0045/08

adres zamieszkania ul. ŁÓDZKA 12, 45-307 OPOLE

jest członkiem Opolskiej Okręgowej Izby Inżynierów Budownictwa i posiada wymagane ubezpieczenie od odpowiedzialności cywilnej.

Niniejsze zaświadczenie jest ważne od 2026-01-01 do 2026-12-31.

Zaświadczenie zostało wygenerowane elektronicznie i opatrzone bezpiecznym podpisem elektronicznym weryfikowanym przy pomocy ważnego kwalifikowanego certyfikatu w dniu 2025-12-22 roku przez:

Dariusz Bajno , Przewodniczący Rady Opolskiej Okręgowej Izby Inżynierów Budownictwa.

* Weryfikację poprawności danych w niniejszym zaświadczeniu można sprawdzić za pomocą numeru weryfikacyjnego zaświadczenia na stronie Polskiej Izby Inżynierów Budownictwa www.piib.org.pl lub kontaktując się z biurem właściwej Okręgowej Izby Inżynierów Budownictwa.

OPOLSKA
OKRĘGOWA
IZBA
INŻYNIERÓW
BUDOWNICTWA

Opole, dnia 2 grudnia 2007 rok

Okręgowa Komisja Kwalifikacyjna
Opolska Okręgowa Izba Inżynierów Budownictwa
Syg. akt OPL.OKK.0054-55/0408/07

DECYZJA

Na podstawie art.24 ust.1 pkt 2 ustawy z dnia 15 grudnia 2000 r. o samorządach zawodowych architektów, inżynierów budownictwa oraz urbanistów (Dz.U. z 2001 r., Nr 5, poz.42, z późn. zm.) i art. 12 ust. 1 pkt 1 i 2, art.12 ust. 3, art.13 ust.1 pkt 1 i 2, art. 13 ust. 3 i 4, art.14 ust.1 pkt 2 oraz art. 14 ust. 3 pkt 1 i 3 ustawy z dnia 7 lipca 1994 r. - Prawo budowlane (tekst jednolity Dz.U. z 2006 r., Nr 156, poz.1118) oraz § 6 pkt 1 i 2, § 11 ust. 1 pkt 1, § 15 i § 17 ust. 1 pkt 1 i 2 rozporządzenia Ministra Transportu i Budownictwa z dnia 28 kwietnia 2006 r. w sprawie samodzielnych funkcji technicznych w budownictwie (Dz.U. z 2006 r., Nr 83, poz. 578) w związku z art. 104 § 1 i 2 Kodeksu postępowania administracyjnego (Dz.U. z 2000 r., Nr 98, poz. 1071 z późn. zm.)

Okręgowa Komisja Kwalifikacyjna OOIIB

nadaje uprawnienia i stwierdza że

Pan dr inż. budownictwa Andrzej Marynowicz

urodzony w dniu 16 stycznia 1975 roku w Nysie

otrzymał

UPRAWNIENIA BUDOWLANE
numer ewidencyjny OPL/0348/PWOK/07

do projektowania i kierowania robotami budowlanymi bez ograniczeń w specjalności konstrukcyjno - budowlanej

UZASADNIENIE

Okręgowa Komisja Kwalifikacyjna Opolskiej Okręgowej Izby Inżynierów Budownictwa, na podstawie wyników z postępowania kwalifikacyjnego oraz przeprowadzonego egzaminu, stwierdziła, że Pan dr inż. Andrzej Marynowicz posiada wymagane prawem wykształcenie i praktykę zawodową oraz uzyskał pozytywny wynik egzaminu – konieczne do uzyskania uprawnień budowlanych do projektowania i kierowania robotami budowlanymi bez ograniczeń w specjalności konstrukcyjno-budowlanej.
Szczegółowy zakres uprawnień jest określony na odwrocie niniejszej decyzji.

POUCZENIE

1. Zgodnie z art. 12 ust. 7 w/w ustawy z dnia 7 lipca 1994 r. - Prawo budowlane – podstawę do wykonywania samodzielnych funkcji technicznych w budownictwie stanowi wpis do Centralnego Rejestru Osób Posiadających Uprawnienia Budowlane prowadzonego przez Głównego Inspektora Nadzoru Budowlanego oraz wpis na listę członków właściwej izby samorządu zawodowego.
2. Od niniejszej decyzji służy odwołanie do Krajowej Komisji Kwalifikacyjnej Polskiej Izby Inżynierów Budownictwa w Warszawie za pośrednictwem Okręgowej Komisji Kwalifikacyjnej Opolskiej Okręgowej Izby Inżynierów Budownictwa w terminie 14 dni od daty jej doręczenia.

Otrzymują:
1. Pan Andrzej Marynowicz
   ul.Srebrna nr 8 m.1
   45-655 Opole
2. Okręgowa Rada Izby
3. Główny Inspektor Nadzoru Budowlanego
4. a/a

OPOLSKA OKRĘGOWA IZBA INŻYNIERÓW BUDOWNICTWA

Skład Orzekający OKK

1. dr inż. Wiktor Abramek .....
2. mgr inż. Elżbieta Daszkiewicz .....
3. mgr inż. Leon Musioł .....

Na podstawie art. 12 ust. 1 pkt 1 - 5 i art. 13 ust. 3 i 4 ustawy z dnia 7 lipca 1994 r. - Prawo budowlane oraz w związku z § 15 i 17 ust. 1 pkt 1 i 2 rozporządzenia Ministra Transportu i Budownictwa z dnia 28 kwietnia 2006 r. w sprawie samodzielnych funkcji technicznych w budownictwie Pan dr inż. Andrzej Marynowicz jest upoważniony w specjalności konstrukcyjno-budowlanej do:

1. sporządzania projektu architektoniczno – budowlanego w odniesieniu do konstrukcji obiektu,
2. sprawdzania projektów architektoniczno-budowlanych i sprawowania nadzoru autorskiego,
3. kierowania budową lub innymi robotami budowlanymi w odniesieniu do konstrukcji i architektury obiektu,
4. kierowania wytwarzaniem konstrukcyjnych elementów budowlanych oraz nadzoru i kontroli technicznej wytwarzania tych elementów,
5. wykonywania nadzoru inwestorskiego,
6. sprawowania kontroli technicznej utrzymania obiektów budowlanych,
7. sporządzania projektu zagospodarowania działki lub terenu, w zakresie specjalności objętej niniejszymi uprawnieniami

bez ograniczeń.

2. Część opisowa.

1. Dane ogólne.

Inwestor:
Gmina Głuchołazy
Ul. Rynek 15
48-340 Głuchołazy

Adres Inwestycji: Podlesie 78/6
Identyfikator działki: 160701_5.0011.78/18
Obręb: 0011 PODLESIE
Numery działek ewidencyjnych, na których obiekt jest zlokalizowany: 78/18

2. Rodzaj i kategoria obiektu budowlanego.

Obiekt w zlokalizowany w Podlesiu 78, 48-340 Głuchołazy, dz. nr ewid. 78/18, obręb ewid. 0011 PODLESIE. Budynek mieszkalny wielorodzinny. Kategoria obiektu budowlanego XIII- Pozostałe budynki mieszkalne.

3. Sposób użytkowania oraz program użytkowy obiektu budowlanego.

Budynek mieszkalny wielorodzinny, budynek istniejący. Projektowane zamierzenie budowlane nie będzie miało wpływu na sposób użytkowania oraz zmianę parametrów powierzchniowych wewnętrznych w obiekcie.

4. Układ przestrzenny oraz forma architektoniczna obiektu budowlanego.

Budynek mieszkalny wielorodzinny budynek mieszkalny 3– kondygnacyjny. Kamienica wybudowana w technologii tradycyjnej. Ściany murowane z cegły ceramicznej pełnej na zaprawie cementowo-wapiennej. Lokal mieszkalny objęty niniejszym opracowaniem znajduje się na drugim piętrze. Budynek objęty jest ochroną Gminnej Ewidencji Zabytków. Projektowana modernizacja nie spowoduje zmiany wysokości budynku, ściany zewnętrzne pozostaną w tym samym obrysie.

5. Charakterystyczne parametry obiektu

a) Kubatura- bez zmian
b) Zestawienie powierzchni wewnętrznych – bez zmian
c) Wysokość – bez zmian
   Długość – bez zmian
   Szerokość – bez zmian
d) Liczba kondygnacji – 3 nadziemne.

e) Powierzchnia użytkowa lokalu mieszkalnego objętego opracowaniem –25,68 m2,
f) Maksymalna wysokość pomieszczeń lokalu objętego opracowaniem: 2,50 m.

6. Opinia geotechniczna oraz informacje o sposobie posadowienia obiektu budowlanego.

Bez zmian. Budynek istniejący.

7. Liczba lokali mieszkalnych i użytkowych.

Bez zmian. Po wykonaniu zamierzenia budowlanego liczba lokali i ich powierzchnia nie zmieni się.

8. Liczba lokali mieszkalnych dostępnych dla osób niepełnosprawnych.

Bez zmian. Po wykonaniu zamierzenia budowlanego liczba lokali dostępnych dla osób niepełnosprawnych nie zmieni się.

9. Opis zapewnienia niezbędnych warunków do korzystania z obiektu przez osoby niepełnosprawne

Bez zmian. Zamierzenie budowlane bez wpływu na warunki do korzystania z obiektu przez osoby niepełnosprawne.

10. Parametry techniczne obiektu budowlanego charakteryzujące wpływ obiektu budowlanego na środowisko i jego wykorzystanie oraz wpływ na zdrowie ludzi i obiekty sąsiednie

Bez zmian. Zamierzenie budowlane bez wpływu obiektu na środowisko i jego wykorzystanie oraz na zdrowie ludzi i obiekty sąsiednie.

11. Analiza technicznych, środowiskowych i ekonomicznych możliwości realizacji wysoce wydajnych systemów alternatywnych zaopatrzenia w energię i ciepło.

Bez zmian. Inwestor nie planuje zmiany źródła zaopatrzenia budynku w energię i ciepło przy realizacji niniejszego zamierzenia budowlanego.

12. Analiza techniczna i ekonomiczna możliwości wykorzystania urządzeń, które automatycznie regulują temperaturę oddzielnie w poszczególnych pomieszczeniach lub w wyznaczonej strefie ogrzewanej

W ramach planowanego zamierzenia budowlanego przewiduje się wykonanie instalacji ogrzewania elektrycznego (grzejniki elektryczne). Zakres prac obejmuje wyłącznie przedmiotowy lokal i nie ingeruje w istniejące instalacje grzewcze w pozostałych lokalach ani w częściach wspólnych budynku.

13. Informacje o zasadniczych elementach wyposażenia budowlano-instalacyjnego, zapewniających użytkowanie obiektu budowlanego zgodnie z przeznaczeniem.

Budynek jest wyposażony w instalację: elektryczną, wodną, kanalizacyjną. W ścianie konstrukcyjnej lokalu objętego opracowaniem planowane jest wykonanie otworu drzwiowego z nadprożem. Sposób użytkowania obiektu nie zmieni się.

14. Dane dotyczące warunków ochrony przeciwpożarowej obiektu.

Bez zmian –zgodnie ze stanem istniejącym. Zakres opracowania nie obejmuje pozostałych lokali w obiekcie– nie przewiduje się ingerencji w ich instalacje i warunki ochrony przeciwpożarowej.

15. Opis zamierzenia budowlanego.

Zakłada się wykonanie modernizacji lokalu poprzez:

a) Naprawę okładzin ściennych i sufitowych.
b) Wykonanie tynków i okładzin ściennych.
c) Roboty rozbiórkowe.
d) Roboty murarskie - projektuje się przebudowę ściany nośnej poprzez wykonanie otworu drzwiowego wraz z nadprożem. Szczegółowe rozwiązania konstrukcyjne przedstawiono w projekcie technicznym.
e) Wykonanie ścianek w systemie suchej zabudowy.
f) Wymianę instalacji elektrycznej.
g) Montaż ogrzewania elektrycznego.
h) Wymianę instalacji wodno-kanalizacyjnej wraz z osprzętem sanitarnym.
i) Wymianę stolarki drzwiowej.
j) Wymianę stolarki okiennej wraz z parapetami.
k) Prace naprawcze warstw podłogowych.

Projektant:

mgr inż. arch. Dawid Waloszek
upr. bud. nr 01/OPOKK/2009

Opracował:

mgr inż. arch. Michał Kaczmarzyk

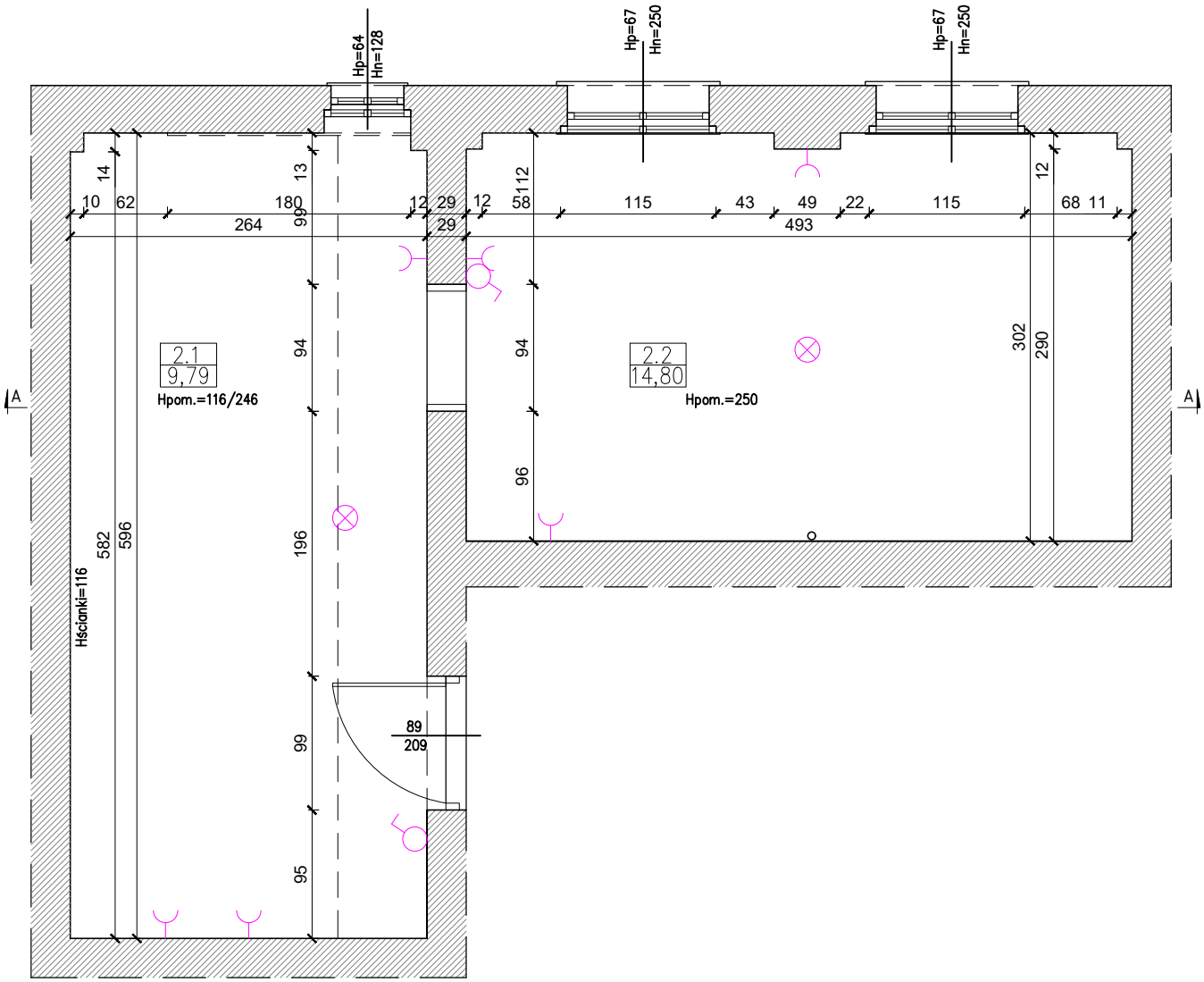

2.1	POMIESZCZENIE 1
9,79	Płyta wiórowa

2.2	POMIESZCZENIE 2
14,80	Płyta wiórowa

ściana istniejąca

gniazdo elektryczne

łącznik podwójny

oświetlenie użytkowe

Uwaga! Ze względu na umeblowanie lokalu lokalizacje i ilości elementów elektrycznych (łączniki, gniazda) mogą różnić się od rzeczywistych

Uwaga! Ze względu na umeblowanie lokalu wymiary pomieszczeń mogą odbiegać od rzeczywistych i należy je zweryfikować na budowie.

INWESTOR/INVESTOR: GMINA GŁUCHOŁAZY UL. RYNEK 15 48-340 GŁUCHOŁAZY		NUMER PROJEKTU/PROJECT NUMBER: Q/777
		NUMER UMOWY/CONTRACT NUMBER:
Qbik s.c.	Qbik s.c. Pracownia Architektoniczna 48-300 Nysa, ul. Partyzantów 5A/3 tel. +48 694 453 808	
OPRACOWANIE-OBJEKT/OBJECT: DOKUMENTACJA PROJEKTOWA MODERNIZACJI LOKALI MIESZKALNYCH NA TERENIE GMINY GŁUCHOŁAZY -PODLESIE 78/6-		
FAZA PROJEKTU/PROJECT PHASE: PROJEKT ARCHITEKTONICZNO-BUDOWLANY		BRANŻA/BRANCH: ARCHITEKTURA
PROJEKTANT/DESIGNER:	NR UPRAWNIEŃ/CERTIFICATE NO.:	PODPIS/SIGNATURE:
mgr inż. arch. Dawid Waloszek	01/OPOKK/2009	
mgr inż. arch. Michał Kaczmarzyk		
mgr inż. arch. Alina Knobloch		
NAZWA RYSUNKU/DRAWING NAME: INWENTARYZACJA_RZUT		

DATA/DATE:	NUMER RYSUNKU/DRAWING NUMBER:	INDEX:	SKALA/SCALE:
09.2025	101	A	1:50

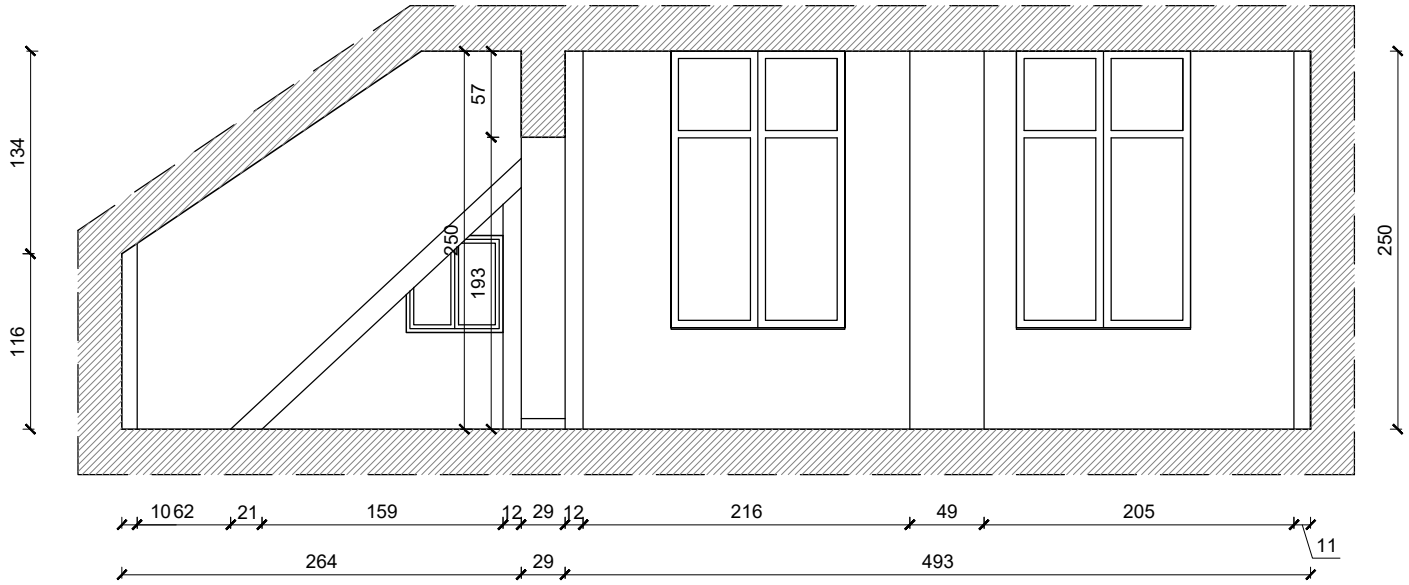

INWESTOR/INVESTOR: GMINA GŁUCHOŁAZY UL. RYNEK 15 48-340 GŁUCHOŁAZY		NUMER PROJEKTU/PROJECT NUMBER: Q/777 NUMER UMOWY/CONTRACT NUMBER:
Qbik s.c.	Qbik s.c. Pracownia Architektoniczna 48-300 Nysa, ul. Partyzantów 5A/3 tel. +48 694 453 808	
OPRACOWANIE-OBJEKT/OBJECT: DOKUMENTACJA PROJEKTOWA MODERNIZACJI LOKALI MIESZKALNYCH NA TERENIE GMINY GŁUCHOŁAZY -PODLESIE 78/6-		
FAZA PROJEKTU/PROJECT PHASE: PROJEKT ARCHITEKTONICZNO-BUDOWLANY		BRANŻA/BRANCH: ARCHITEKTURA
PROJEKTANT/DESIGNER:	NR UPRAWNIEŃ/CERTIFICATE NO.:	PODPIS/SIGNATURE:
mgr inż. arch. Dawid Waloszek	01/OPOKK/2009	
mgr inż. arch. Michał Kaczmarzyk		
mgr inż. arch. Alina Knobloch		
NAZWA RYSUNKU/DRAWING NAME: INWENTARYZACJA_PRZEKRÓJ		

DATA/DATE:	NUMER RYSUNKU/DRAWING NUMBER:	INDEX:	SKALA/SCALE:
09.2025	102	A	1:50

1

2

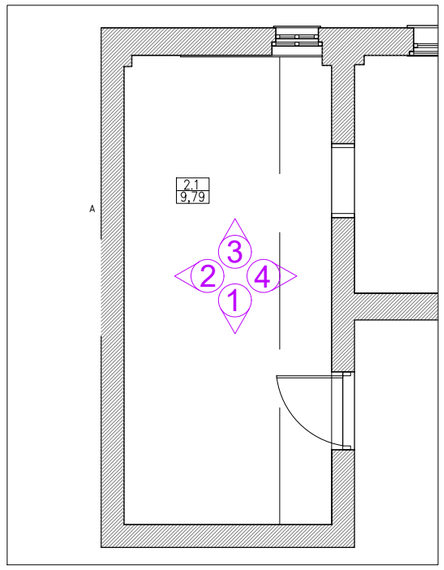

3

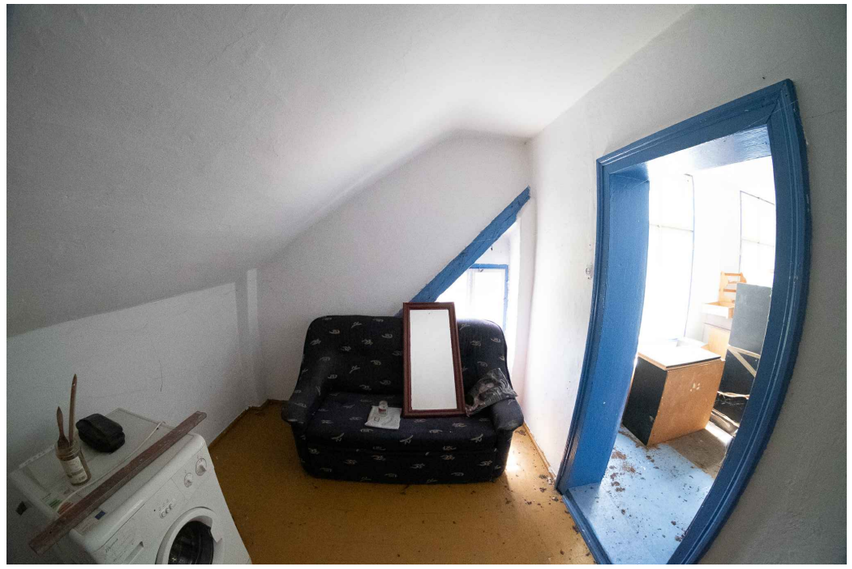

4

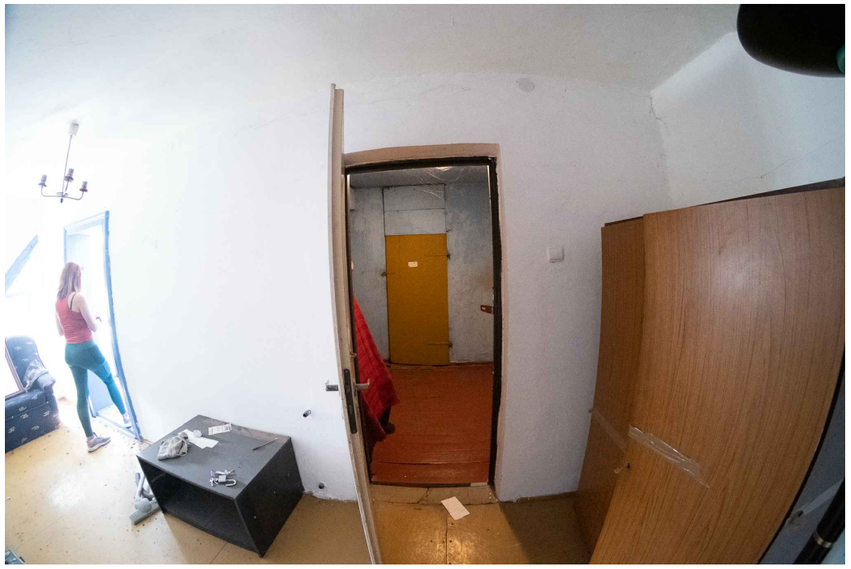

INWESTOR/INVESTOR: GMINA GŁUCHOŁAZY UL. RYNEK 15 48-340 GŁUCHOŁAZY		NUMER PROJEKTU/PROJECT NUMBER: Q/778 NUMER UMOWY/CONTRACT NUMBER:	
Qbik s.c.	Qbik s.c. Pracownia Architektoniczna 48-300 Nysa, ul. Partyzantów 5A/3 tel. +48 694 453 808		
OPRACOWANIE-OBJEKT/OBJECT: DOKUMENTACJA PROJEKTOWA MODERNIZACJI NIEZAMIESZKAŁYCH LOKALI MIESZKALNYCH NA TERENIE GMINY GŁUCHOŁAZY -PODLESIE 78/6-			
FAZA PROJEKTU/PROJECT PHASE: PROJEKT ARCHITEKTONICZNO-BUDOWLANY			BRANŻA/BRANCH: ARCHITEKTURA
PROJEKTANT/DESIGNER:	NR UPRAWNIEŃ/CERTIFICATE NO.:		PODPIS/SIGNATURE:
mgr inż. arch. Dawid Waloszek	01/OPOKK/2009		
mgr inż. arch. Michał Kaczmarzyk			
mgr inż. arch. Alina Knobloch			
NAZWA RYSUNKU/DRAWING NAME: INWENTARYZACJA_DOKUMENTACJA FOTOGRAFICZNA			
DATA/DATE: 09.2025	NUMER RYSUNKU/DRAWING NUMBER: 103	INDEX: A	SKALA/SCALE: B.S.

1

2

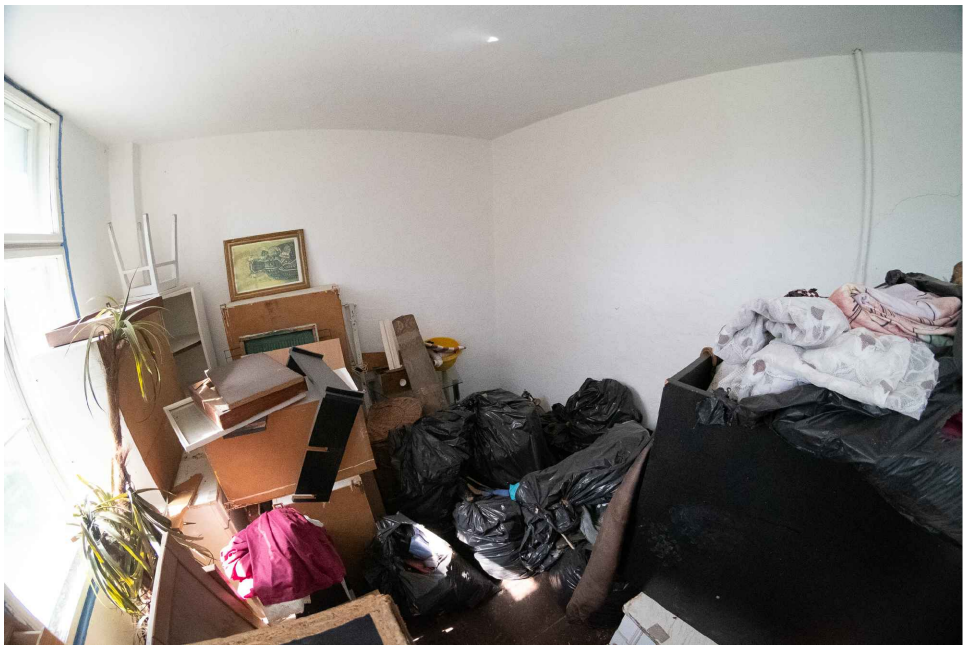

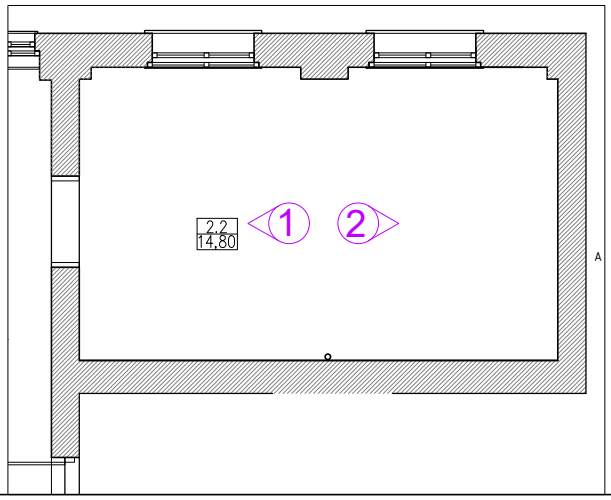

INWESTOR/INVESTOR: GMINA GŁUCHOŁAZY UL. RYNEK 15 48–340 GŁUCHOŁAZY		NUMER PROJEKTU/PROJECT NUMBER: Q/777 NUMER UMOWY/CONTRACT NUMBER:
Qbik s.c.	Qbik s.c. Pracownia Architektoniczna 48–300 Nysa, ul. Partyzantów 5A/3 tel. +48 694 453 808	
OPRACOWANIE–OBJEKT/OBJECT: DOKUMENTACJA PROJEKTOWA MODERNIZACJI NIEZAMIESZKAŁYCH LOKALI MIESZKALNYCH NA TERENIE GMINY GŁUCHOŁAZY –PODLESIE 78/6–		
FAZA PROJEKTU/PROJECT PHASE: PROJEKT ARCHITEKTONICZNO–BUDOWLANY		BRANŻA/BRANCH: ARCHITEKTURA
PROJEKTANT/DESIGNER:	NR UPRAWNIEŃ/CERTIFICATE NO.:	PODPIS/SIGNATURE:
mgr inż. arch. Dawid Waloszek	01/OPOKK/2009	
mgr inż. arch. Michał Kaczmarzyk		
mgr inż. arch. Alina Knobloch		
NAZWA RYSUNKU/DRAWING NAME: INWENTARYZACJA_DOKUMENTACJA FOTOGRAFICZNA		

DATA/DATE:	NUMER RYSUNKU/DRAWING NUMBER:	INDEX:	SKALA/SCALE:
09.2025	104	A	B.S.

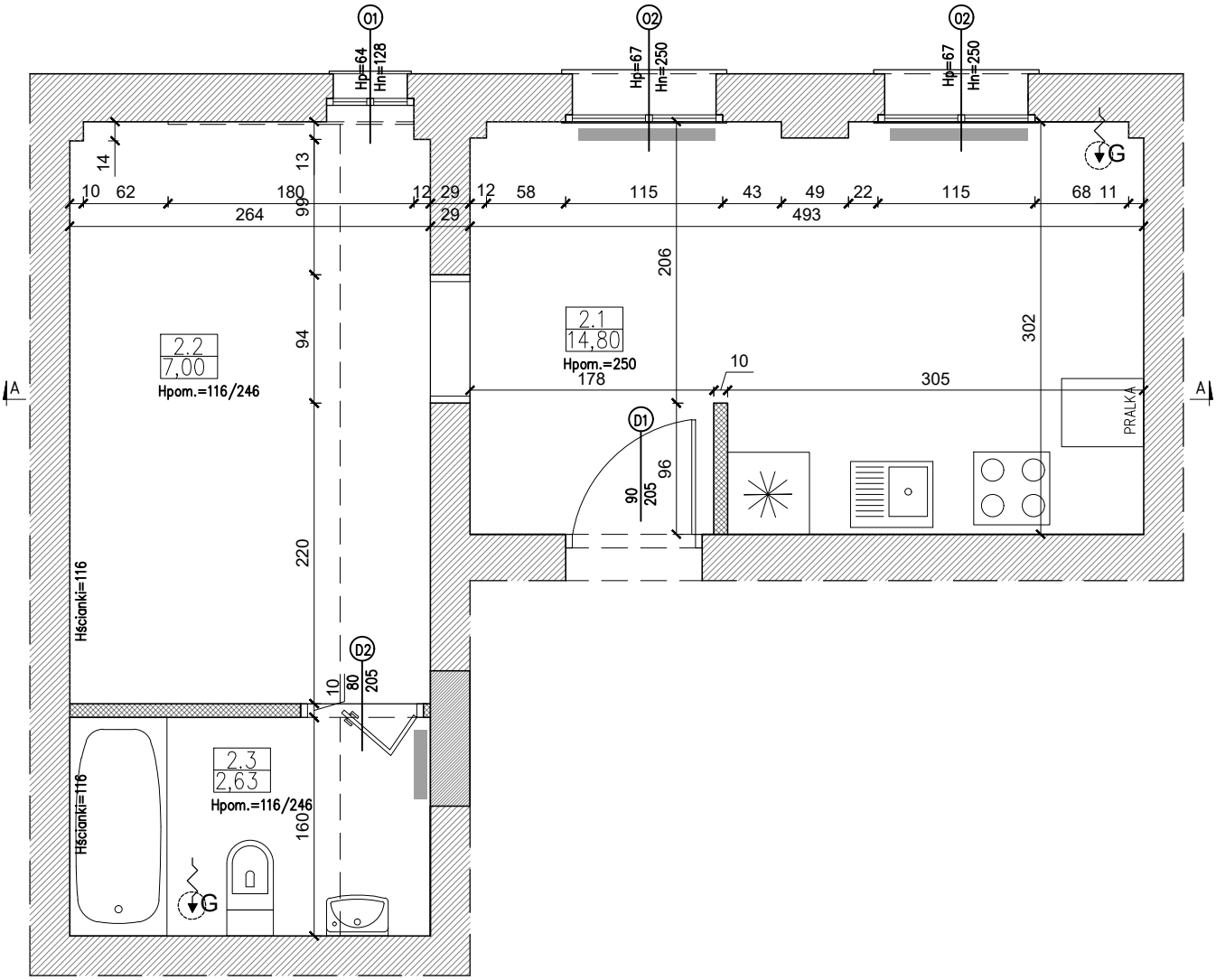

2.1	POKÓJ Z ANEKSEM KUCH.
14,80	Płytki ceramiczne

2.2	SYPIALNIA
7,00	Panel PCV

2.3	ŁAZIENKA
2,63	Płytki ceramiczne

ściana istniejąca

ściana projektowana w syst. suchej zabudowy

ściana murowana

grzejnik

G WENTYLACJA GRAWITACYJNA

INWESTOR/INVESTOR: GMINA GŁUCHOŁAZY UL. RYNEK 15 48-340 GŁUCHOŁAZY		NUMER PROJEKTU/PROJECT NUMBER: Q/777
		NUMER UMOWY/CONTRACT NUMBER:
Qbik s.c.	Qbik s.c. Pracownia Architektoniczna 48-300 Nysa, ul. Partyzantów 5A/3 tel. +48 694 453 808	
OPRACOWANIE-OBJEKT/OBJECT: DOKUMENTACJA PROJEKTOWA MODERNIZACJI LOKALI MIESZKALNYCH NA TERENIE GMINY GŁUCHOŁAZY -PODLESIE 78/6-		
FAZA PROJEKTU/PROJECT PHASE: PROJEKT ARCHITEKTONICZNO-BUDOWLANY		BRANŻA/BRANCH: ARCHITEKTURA
PROJEKTANT/DESIGNER:	NR UPRAWNIEŃ/CERTIFICATE NO.:	PODPIS/SIGNATURE:
mgr inż. arch. Dawid Waloszek	01/OPOKK/2009	
mgr inż. arch. Michał Kaczmarzyk		
mgr inż. arch. Alina Knobloch		
NAZWA RYSUNKU/DRAWING NAME: RZUT		

DATA/DATE:	NUMER RYSUNKU/DRAWING NUMBER:	INDEX:	SKALA/SCALE:
09.2025	105	A	1:50

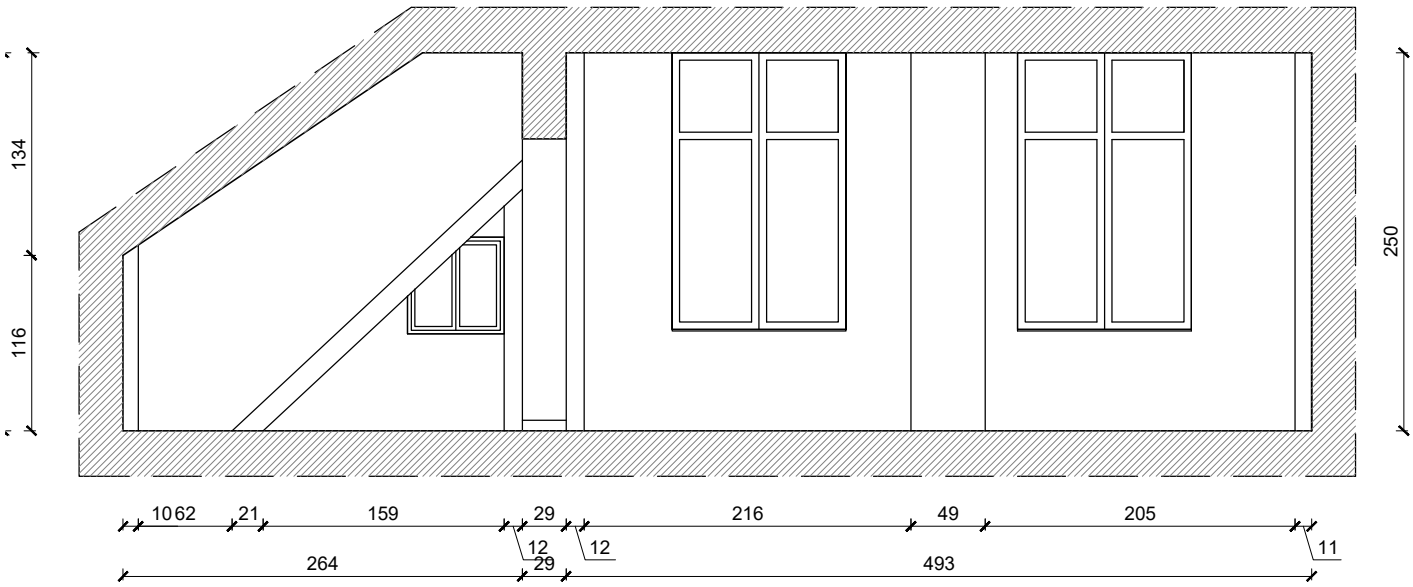

INWESTOR/INVESTOR: GMINA GŁUCHOŁAZY UL. RYNEK 15 48-340 GŁUCHOŁAZY		NUMER PROJEKTU/PROJECT NUMBER: Q/777 NUMER UMOWY/CONTRACT NUMBER:
Qbik s.c.	Qbik s.c. Pracownia Architektoniczna 48-300 Nysa, ul. Partyzantów 5A/3 tel. +48 694 453 808	
OPRACOWANIE-OBJEKT/OBJECT: DOKUMENTACJA PROJEKTOWA MODERNIZACJI LOKALI MIESZKALNYCH NA TERENIE GMINY GŁUCHOŁAZY -PODLESIE 78/6-		
FAZA PROJEKTU/PROJECT PHASE: PROJEKT ARCHITEKTONICZNO-BUDOWLANY		BRANŻA/BRANCH: ARCHITEKTURA
PROJEKTANT/DESIGNER:	NR UPRAWNIEŃ/CERTIFICATE NO.:	PODPIS/SIGNATURE:
mgr inż. arch. Dawid Waloszek	01/OPOKK/2009	
mgr inż. arch. Michał Kaczmarzyk		
mgr inż. arch. Alina Knobloch		
NAZWA RYSUNKU/DRAWING NAME: PRZEKRÓJ		

DATA/DATE:	NUMER RYSUNKU/DRAWING NUMBER:	INDEX:	SKALA/SCALE:
09.2025	106	A	1:50

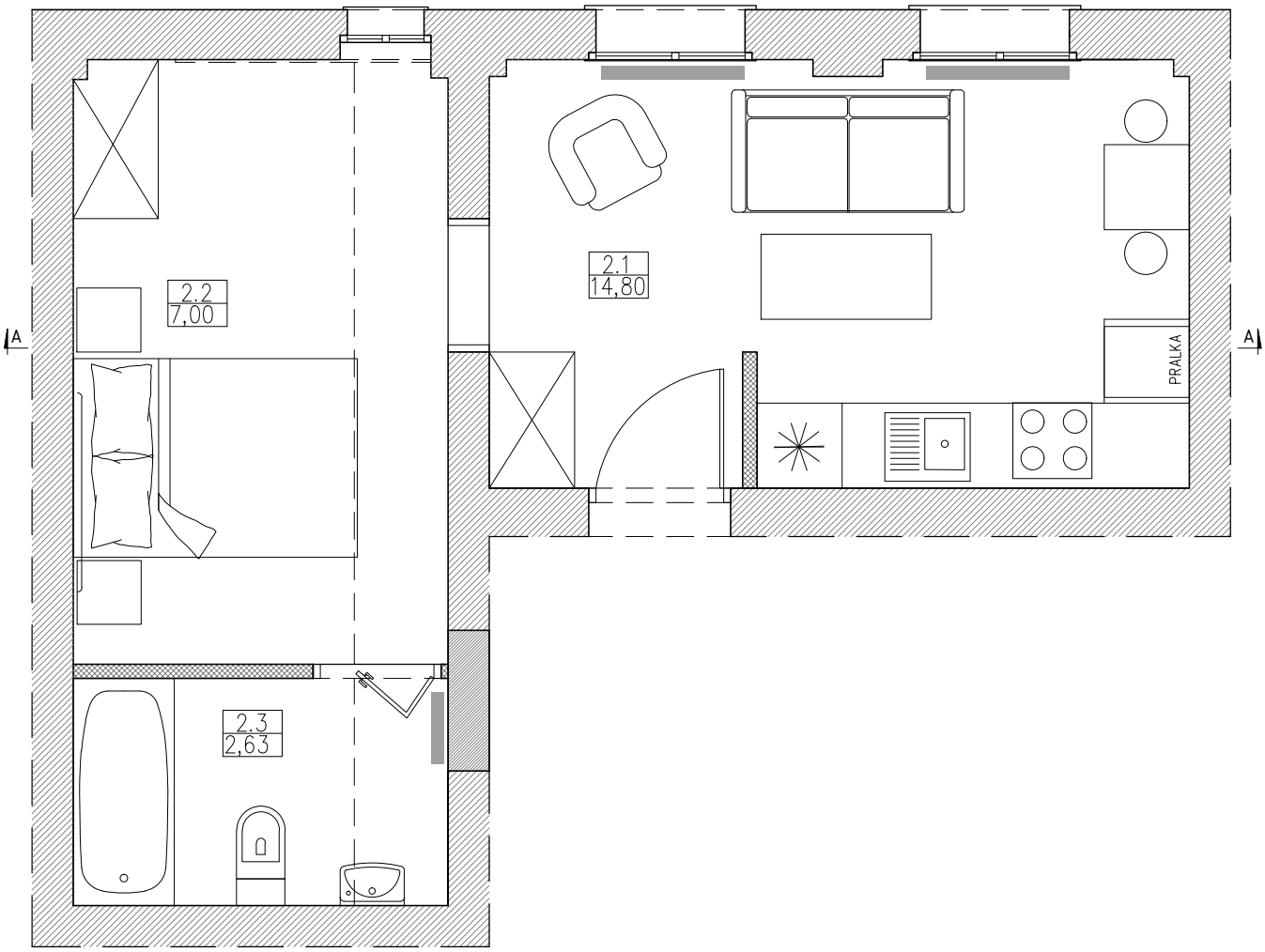

2.1	POKÓJ Z ANEKSEM KUCH.
14,80	Płytki ceramiczne

2.2	SYPIALNIA
7,00	Panel PCV

2.3	ŁAZIENKA
2,63	Płytki ceramiczne

ściana istniejąca

ściana projektowana w syst. suchej zabudowy

ściana murowana

gniazdo elektryczne

INWESTOR/INVESTOR: GMINA GŁUCHOŁAZY UL. RYNEK 15 48-340 GŁUCHOŁAZY		NUMER PROJEKTU/PROJECT NUMBER: Q/777 NUMER UMOWY/CONTRACT NUMBER: ZP.272.12.2025.JSz
Qbik s.c.	Qbik s.c. Pracownia Architektoniczna 48-300 Nysa, ul. Partyzantów 5A/3 tel. +48 694 453 808	
OPRACOWANIE-OBJEKT/OBJECT: DOKUMENTACJA PROJEKTOWA MODERNIZACJI LOKALI MIESZKALNYCH NA TERENIE GMINY GŁUCHOŁAZY -PODLESIE 78/6-		
FAZA PROJEKTU/PROJECT PHASE: PROJEKT ARCHITEKTONICZNO-BUDOWLANY		BRANŻA/BRANCH: ARCHITEKTURA
PROJEKTANT/DESIGNER:	NR UPRAWNIEŃ/CERTIFICATE NO.:	PODPIS/SIGNATURE:
mgr inż. arch. Dawid Waloszek	01/OPOKK/2009	
mgr inż. arch. Michał Kaczmarzyk		
mgr inż. arch. Alina Knobloch		
NAZWA RYSUNKU/DRAWING NAME: ARANŻACJA		

DATA/DATE:	NUMER RYSUNKU/DRAWING NUMBER:	INDEX:	SKALA/SCALE:
09.2025	107	A	1:50

PRZEBICIA OTWORÓW - osadzenie nadproży L-19/N/120

(skala 1:25)

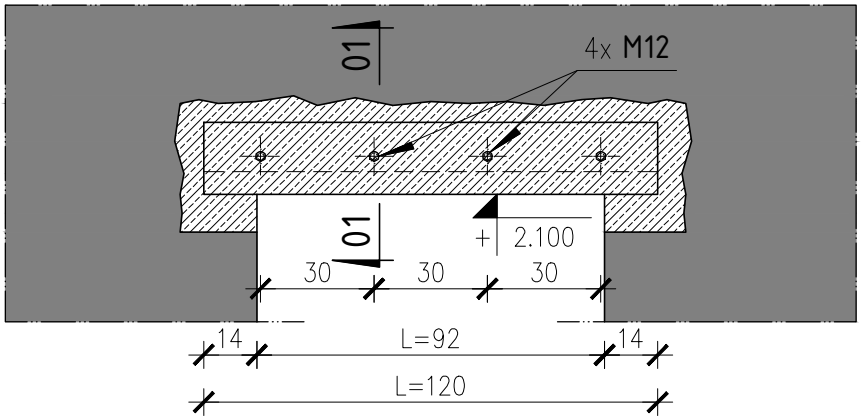

Przekrój 01-01

(skala 1:10)

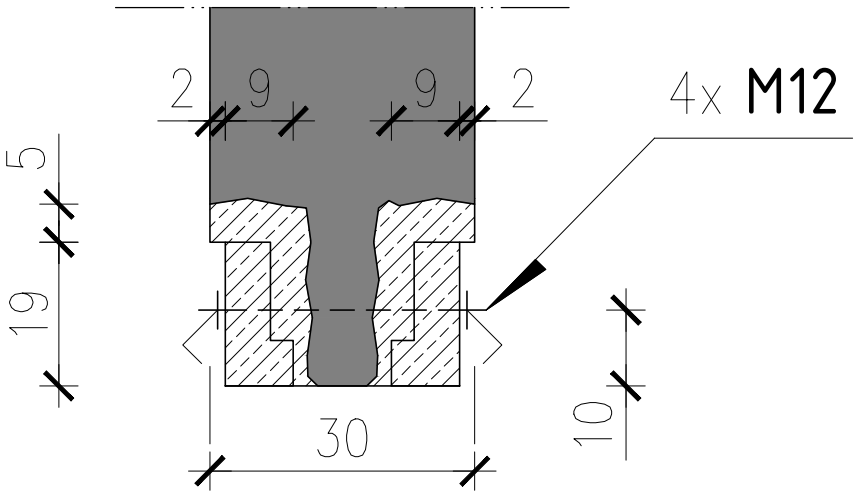

INWESTOR/INVESTOR: GMINA GŁUCHOŁAZY UL. RYNEK 15 48-340 GŁUCHOŁAZY		NUMER PROJEKTU/PROJECT NUMBER: Q/777 NUMER UMOWY/CONTRACT NUMBER:	
Qbik s.c.	Qbik s.c. Pracownia Architektoniczna 48-300 Nysa, ul. Partyzantów 5A/3 tel. +48 694 453 808		
OPRACOWANIE-OBJEKT/OBJECT: DOKUMENTACJA PROJEKTOWA MODERNIZACJI LOKALI MIESZKANYCH NA TERENIE GMINY GŁUCHOŁAZY -PODLESIE 78/6-			
FAZA PROJEKTU/PROJECT PHASE: PROJEKT ARCHITEKTONICZNO-BUDOWLANY			BRANŻA/BRANCH: KONSTRUKCYJNA
PROJEKTANT/DESIGNER:		NR UPRAWNIEŃ/CERTIFICATE NO.:	PODPIS/SIGNATURE:
dr hab. inż. Andrzej Marynowicz		OPL/0348/PWOK/07	
mgr inż. arch. Michał Kaczmarzyk			
mgr inż. arch. Alina Knobloch			
NAZWA RYSUNKU/DRAWING NAME: PRZEBICIA OTWORÓW - osadzenie nadproży L-19/N/120			
DATA/DATE: 09.2025	NUMER RYSUNKU/DRAWING NUMBER: 201	INDEX: A	SKALA/SCALE: 1:25, 1:10

Rozpatrywać łącznie z rysunkami branży architektonicznej