Qbik s.c. Pracownia Architektoniczna
48-300 Nysa, ul. Partyzantów 5a/3
tel.:(+48) 694 453 808, e-mail: m.kaczmarzyk@qbik.nysa.pl

| | |
|---|---|
| Umowa | IE.2151.2.89.2025.BS |
| TYTUŁ OPRACOWANIA: | **„Dokumentacja projektowa modernizacji niezamieszkałych lokali mieszkalnych na terenie Gminy Głuchołazy" w ramach zadania budżetowego pn. „Odbudowa mienia gminnego oraz pozostałej infrastruktury zniszczonej podczas powodzi "**<br><br>**Nowy Świętów 37a/8** |
| OBIEKT | Lokal mieszkalny |
| Adres obiektu budowlanego: | Województwo: **opolskie**, powiat: **nyski**, gmina: **Głuchołazy**<br>Nowy Świętów 37a/8 , 48-340 Głuchołazy |
| Jednostka ewidencyjna, obręb i numery działek ewidencyjnych, na których obiekt jest zlokalizowany: | Identyfikator działki**: 160701_5.0010.273/10**<br>Obręb**: 0010 NOWY ŚWIĘTÓW**<br>Numer działki ewidencyjnej, na której obiekt jest zlokalizowany: 273/10 |
| | **PROJEKT ARCHITEKTONICZNO-BUDOWLANY**<br><br>Egzemplarz: /4 |
| Kat. obiektu bud. | **XIII** |
| Nazwa i adres inwestora: | **Gmina Głuchołazy**<br>**Ul. Rynek 15**<br>**48-340 Głuchołazy** |
| Nazwa i adres jednostki projektowania: | **QBIK s.c. Pracownia Architektoniczna**<br>Ul. Partyzantów 5A/3<br>48-300 Nysa |
| Branża architektoniczna<br>Projektant:<br><br>Opracował: | **mgr inż. arch. Dawid Waloszek**<br>upr. nr 01/OPOKK/2009<br><br>**mgr inż. arch. Michał Kaczmarzyk** |

Data opracowania: 11.12.2025

# Spis treści dla całości opracowania

CZĘŚĆ I – PROJEKT ARCHITEKTONICZNO BUDOWLANY

1. Część opisowa.
2. Część rysunkowa.

CZĘŚĆ II – PROJEKT TECHNICZNY

3. Część opisowa.
4. Część rysunkowa.

CZĘŚĆ III – ZAŁĄCZNIKI

5. Informacja dotycząca bezpieczeństwa i ochrony zdrowia.
6. Oświadczenia projektantów o sporządzeniu projektu zgodnie z obowiązującymi przepisami i zasadami, kopie zaświadczeń o przynależności do izby oraz kopie decyzji o nadaniu projektantom uprawnień budowlanych.
7. Uzgodnienia.
8. Ekspertyza techniczna w zakresie oceny stanu technicznego oraz możliwości modernizacji lokalu mieszkalnego

Spis treści

# CZĘŚĆ I – PROJEKT ARCHITEKTONICZNO – BUDOWLANY

1. Część opisowa..... 3

1. Dane ogólne. 3

2. Rodzaj i kategoria obiektu budowlanego. 3

3. Sposób użytkowania oraz program użytkowy obiektu budowlanego. 3

4. Układ przestrzenny oraz forma architektoniczna obiektu budowlanego. 3

5. Charakterystyczne parametry obiektu 3

6. Opinia geotechniczna oraz informacje o sposobie posadowienia obiektu budowlanego. 3

7. Liczba lokali mieszkalnych i użytkowych. 3

8. Liczba lokali mieszkalnych dostępnych dla osób niepełnosprawnych. 3

9. Opis zapewnienia niezbędnych warunków do korzystania z obiektu przez osoby niepełnosprawne 4

10. Parametry techniczne obiektu budowlanego charakteryzujące wpływ obiektu budowlanego na środowisko i jego wykorzystanie oraz wpływ na zdrowie ludzi i obiekty sąsiednie 4

11. Analiza technicznych, środowiskowych i ekonomicznych możliwości realizacji wysoce wydajnych systemów alternatywnych zaopatrzenia w energię i ciepło. 4

12. Analiza techniczna i ekonomiczna możliwości wykorzystania urządzeń, które automatycznie regulują temperaturę oddzielnie w poszczególnych pomieszczeniach lub w wyznaczonej strefie ogrzewanej 4

13. Informacje o zasadniczych elementach wyposażenia budowlano-instalacyjnego, zapewniających użytkowanie obiektu budowlanego zgodnie z przeznaczeniem. 4

14. Dane dotyczące warunków ochrony przeciwpożarowej obiektu. 4

15. Opis zamierzenia budowlanego. 4

2. Część rysunkowa..... 7

| Nr rysunku | Tytuł rysunku | Skala rysunku |
|---|---|---|
| 101 | INWENTARYZACJA_RZUT | 1:50 |
| 102 | INWENTARYZACJA_PRZEKRÓJ | 1:50 |
| 103 | INWENTARYZACJA_DOKUMENTACJA FOTOGRAFICZNA | B.S. |
| 104 | RZUT | 1:50 |
| 105 | PRZEKRÓJ A-A | 1:50 |
| 106 | ARANŻACJA | 1:50 |

1. Część opisowa.

OPIS TECHNICZNY
Do projektu architektoniczno-budowlanego

## 1. Dane ogólne.

Inwestor:
Gmina Głuchołazy
Ul. Rynek 15
48-340 Głuchołazy

Adres Inwestycji: Nowy Świętów 37A/8
Identyfikator działki: 160701_5.0010.273/10
Obręb: 0010 NOWY ŚWIĘTÓW
Numery działek ewidencyjnych, na których obiekt jest zlokalizowany: 273/10

## 2. Rodzaj i kategoria obiektu budowlanego.

Obiekt W Nowym Świętowie 37a/8, 48-340 Głuchołazy, dz. nr ewid. 273/10, obręb ewid. 0010 NOWY ŚWIĘTÓW. Budynek mieszkalny wielorodzinny. Kategoria obiektu budowlanego XIII- Pozostałe budynki mieszkalne.

## 3. Sposób użytkowania oraz program użytkowy obiektu budowlanego.

Budynek mieszkalny wielorodzinny, budynek istniejący. Projektowane zamierzenie budowlane nie będzie miało wpływu na sposób użytkowania oraz zmianę parametrów powierzchniowych wewnętrznych w obiekcie.

## 4. Układ przestrzenny oraz forma architektoniczna obiektu budowlanego.

Budynek mieszkalny wielorodzinny. Budynek wpisany jest do rejestru zabytków pod nr 1962/72 z dnia 28.10.1972 r. jako dwór w zespole folwarku sołeckiego. Projektowana modernizacja nie spowoduje zmiany wysokości budynku, ściany zewnętrzne pozostaną w tym samym obrysie.

## 5. Charakterystyczne parametry obiektu

a) Kubatura- bez zmian
b) Zestawienie powierzchni wewnętrznych – bez zmian
c) Wysokość – bez zmian
Długość – bez zmian
Szerokość – bez zmian
d) Liczba kondygnacji – 3 nadziemne.
e) Powierzchnia użytkowa lokalu mieszkalnego objętego opracowaniem – 21,31 $m^2$,
f) Maksymalna wysokość pomieszczeń lokalu objętego opracowaniem: 3,27 m.

## 6. Opinia geotechniczna oraz informacje o sposobie posadowienia obiektu budowlanego.

Bez zmian. Budynek istniejący.

## 7. Liczba lokali mieszkalnych i użytkowych.

Bez zmian. Po wykonaniu zamierzenia budowlanego liczba lokali i ich powierzchnia nie zmieni się.

## 8. Liczba lokali mieszkalnych dostępnych dla osób niepełnosprawnych.

Bez zmian. Po wykonaniu zamierzenia budowlanego liczba lokali dostępnych dla osób niepełnosprawnych nie zmieni się.

## 9. Opis zapewnienia niezbędnych warunków do korzystania z obiektu przez osoby niepełnosprawne

Bez zmian. Zamierzenie budowlane bez wpływu na warunki do korzystania z obiektu przez osoby niepełnosprawne.

## 10. Parametry techniczne obiektu budowlanego charakteryzujące wpływ obiektu budowlanego na środowisko i jego wykorzystanie oraz wpływ na zdrowie ludzi i obiekty sąsiednie

Bez zmian. Zamierzenie budowlane bez wpływu obiektu na środowisko i jego wykorzystanie oraz na zdrowie ludzi i obiekty sąsiednie.

## 11. Analiza technicznych, środowiskowych i ekonomicznych możliwości realizacji wysoce wydajnych systemów alternatywnych zaopatrzenia w energię i ciepło.

Bez zmian. Inwestor nie planuje zmiany źródła zaopatrzenia budynku w energię i ciepło przy realizacji niniejszego zamierzenia budowlanego.

## 12. Analiza techniczna i ekonomiczna możliwości wykorzystania urządzeń, które automatycznie regulują temperaturę oddzielnie w poszczególnych pomieszczeniach lub w wyznaczonej strefie ogrzewanej

W ramach planowanego zamierzenia budowlanego przewiduje się zmianę sposobu ogrzewania w jednym lokalu mieszkalnym poprzez likwidację istniejącego pieca na paliwo stałe i wykonanie instalacji ogrzewania elektrycznego (grzejniki elektryczne).
Zakres prac obejmuje wyłącznie przedmiotowy lokal i nie ingeruje w istniejące instalacje grzewcze w pozostałych lokalach ani w częściach wspólnych budynku.

## 13. Informacje o zasadniczych elementach wyposażenia budowlano-instalacyjnego, zapewniających użytkowanie obiektu budowlanego zgodnie z przeznaczeniem.

Budynek jest wyposażony w instalację: elektryczną, wodną, kanalizacyjną.

## 14. Dane dotyczące warunków ochrony przeciwpożarowej obiektu.

Bez zmian – zgodnie ze stanem istniejącym. Zakres opracowania nie obejmuje pozostałych lokali w obiekcie ani części wspólnych budynku – nie przewiduje się ingerencji w ich instalacje i warunki ochrony przeciwpożarowej.
Projektowana inwestycja obejmuje likwidację istniejącego pieca kaflowego na paliwo stałe oraz wykonanie ogrzewania elektrycznego w pojedynczym lokalu mieszkalnym. Zmiana źródła ciepła przyczynia się do ograniczenia zagrożenia pożarowego poprzez eliminację procesu spalania paliw stałych oraz przewodów dymowych w lokalu.
Instalacja elektryczna zasilająca urządzenia grzewcze zostanie wykonana zgodnie z obowiązującymi przepisami i normami, z zastosowaniem odpowiednich zabezpieczeń nadprądowych i różnicowoprądowych.

## 15. Opis zamierzenia budowlanego.

Zakłada się wykonanie modernizacji lokalu poprzez:

a) Naprawę okładzin ściennych i sufitowych.
b) Wykonanie tynków i okładzin ściennych.
c) Wykonanie ścianek w systemie suchej zabudowy.
d) Wymianę instalacji elektrycznej.
e) Wymianę źródła ogrzewania – demontaż pieca na paliwo stałe oraz montaż ogrzewania elektrycznego.
f) Wymianę instalacji wodno-kanalizacyjnej wraz z osprzętem sanitarnym.
g) Renowację stolarki drzwiowej.
h) Prace naprawcze warstw podłogowych.

*Projektant:*

mgr inż. arch. Dawid Waloszek

upr. bud. nr 01/OPOKK/2009

*Opracował:*

mgr inż. arch. Michał Kaczmarzyk

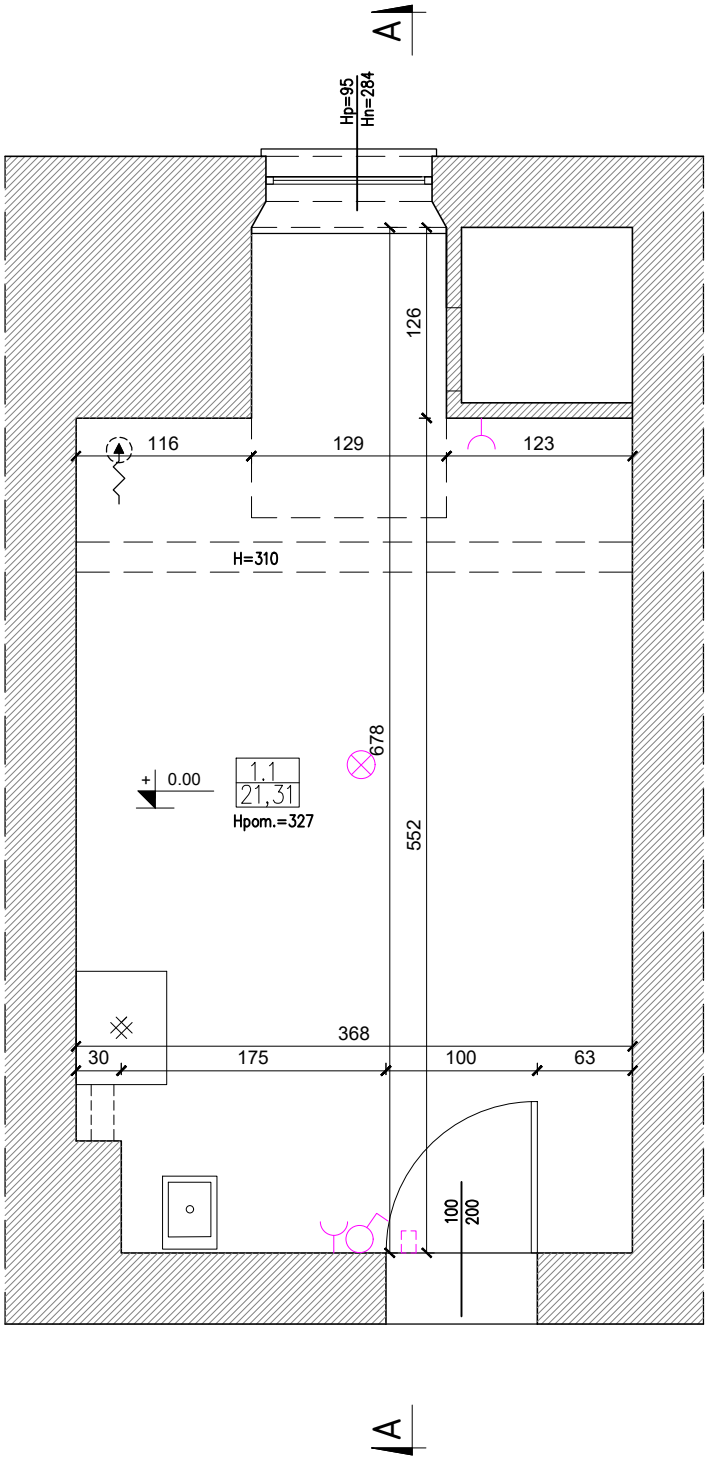


POW. UŻYTKOWA – 21,31 MKW

| | |
|---|---|
| 1.1 | POMIESZCZENIE 1 |
| 21,31 | Wykładzina PCV |

ściana istniejąca

gniazdo elektryczne

łącznik pojedynczy

oświetlenie użytkowe

skrzynka elektryczna

| | | |
|---|---|---|
| INWESTOR/INVESTOR: GMINA GŁUCHOŁAZY<br>UL. RYNEK 15<br>48-340 GŁUCHOŁAZY | | NUMER PROJEKTU/PROJECT NUMBER: Q/778<br>NUMER UMOWY/CONTRACT NUMBER: IE.2151.2.89.2025.BS |
| Qbik s.c. | Qbik s.c. Pracownia Architektoniczna<br>48-300 Nysa, ul. Partyzantów 5A/3<br>tel. +48 694 453 808 | |
| OPRACOWANIE-OBJEKT/OBJECT:<br>DOKUMENTACJA PROJEKTOWA MODERNIZACJI NIEZAMIESZKAŁYCH LOKALI MIESZKALNYCH NA TERENIE GMINY GŁUCHOŁAZY<br>-NOWY ŚWIĘTÓW 37A/8- | | |
| FAZA PROJEKTU/PROJECT PHASE:<br>PROJEKT ARCHITEKTONICZNO-BUDOWLANY | | BRANŻA/BRANCH:<br>ARCHITEKTURA |
| PROJEKTANT/DESIGNER: | NR UPRAWNIEŃ/CERTIFICATE NO.: | PODPIS/SIGNATURE: |
| mgr inż. arch. Dawid Waloszek | 01/OPOKK/2009 | |
| mgr inż. arch. Michał Kaczmarzyk | | |
| mgr inż. arch. Alina Knobloch | | |
| NAZWA RYSUNKU/DRAWING NAME:<br>INWENTARYZACJA_RZUT | | |

| DATA/DATE: | NUMER RYSUNKU/DRAWING NUMBER: | INDEX: | SKALA/SCALE: |
|---|---|---|---|
| 09.2025 | 101 | A | 1:50 |

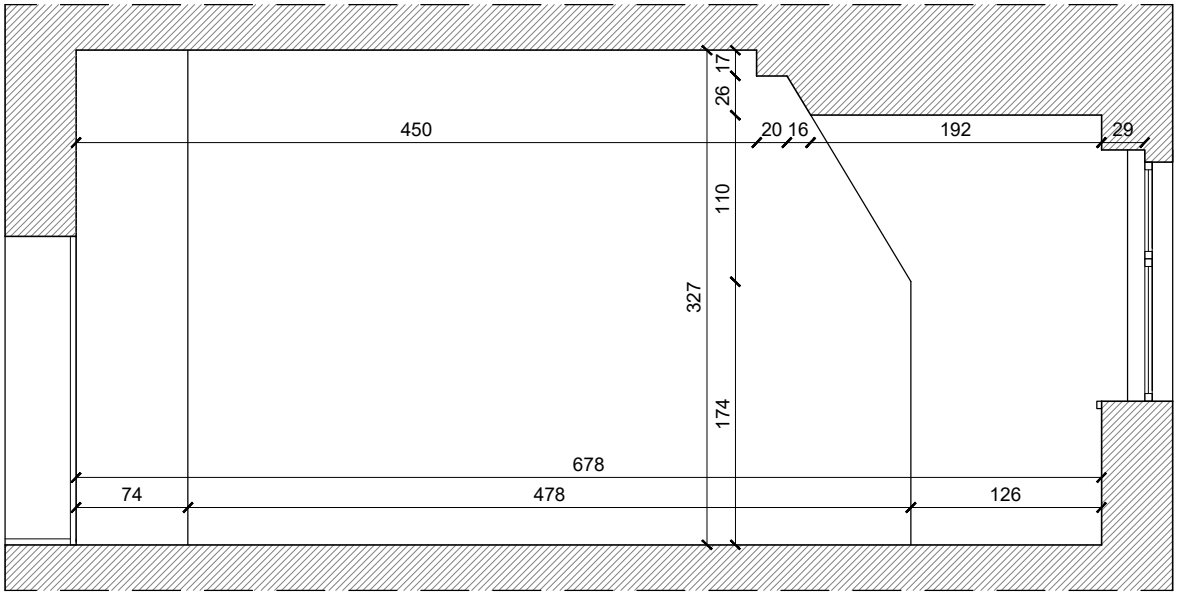


| | | |
|---|---|---|
| INWESTOR/INVESTOR: GMINA GŁUCHOŁAZY<br>UL. RYNEK 15<br>48-340 GŁUCHOŁAZY | | NUMER PROJEKTU/PROJECT NUMBER: Q/778<br>NUMER UMOWY/CONTRACT NUMBER: IE.2151.2.89.2025.BS |
| Qbik s.c. Pracownia Architektoniczna<br>48-300 Nysa, ul. Partyzantów 5A/3<br>tel. +48 694 453 808 | | |
| OPRACOWANIE-OBJEKT/OBJECT:<br>DOKUMENTACJA PROJEKTOWA MODERNIZACJI NIEZAMIESZKAŁYCH LOKALI MIESZKALNYCH NA TERENIE GMINY GŁUCHOŁAZY<br>-NOWY ŚWIĘTÓW 37A/8- | | |
| FAZA PROJEKTU/PROJECT PHASE:<br>PROJEKT ARCHITEKTONICZNO-BUDOWLANY | | BRANŻA/BRANCH:<br>ARCHITEKTURA |
| PROJEKTANT/DESIGNER: | NR UPRAWNIEŃ/CERTIFICATE NO.: | PODPIS/SIGNATURE: |
| mgr inż. arch. Dawid Waloszek | 01/OPOKK/2009 | |
| mgr inż. arch. Michał Kaczmarzyk | | |
| mgr inż. arch. Alina Knobloch | | |
| NAZWA RYSUNKU/DRAWING NAME:<br>INWENTARYZACJA_PRZEKRÓJ | | |

| DATA/DATE: | NUMER RYSUNKU/DRAWING NUMBER: | INDEX: | SKALA/SCALE: |
|---|---|---|---|
| 09.2025 | 102 | A | 1:50 |

1

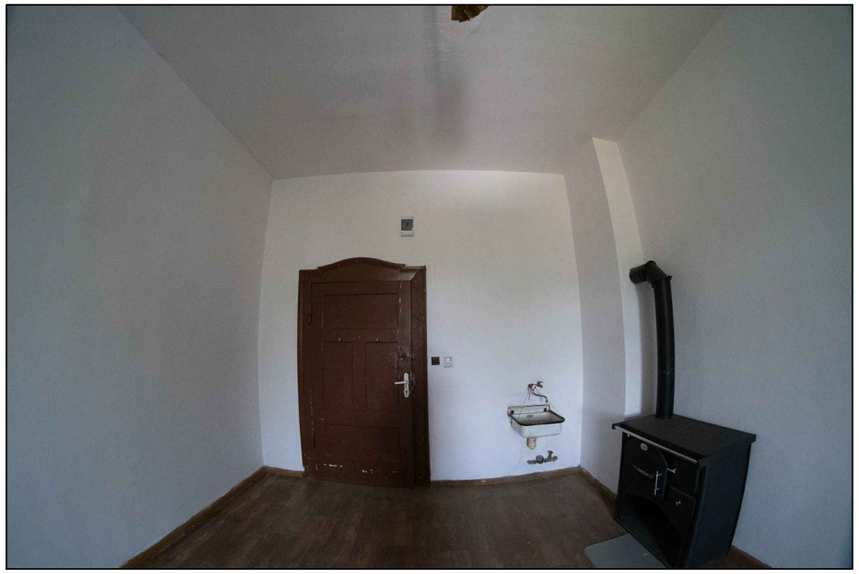

2

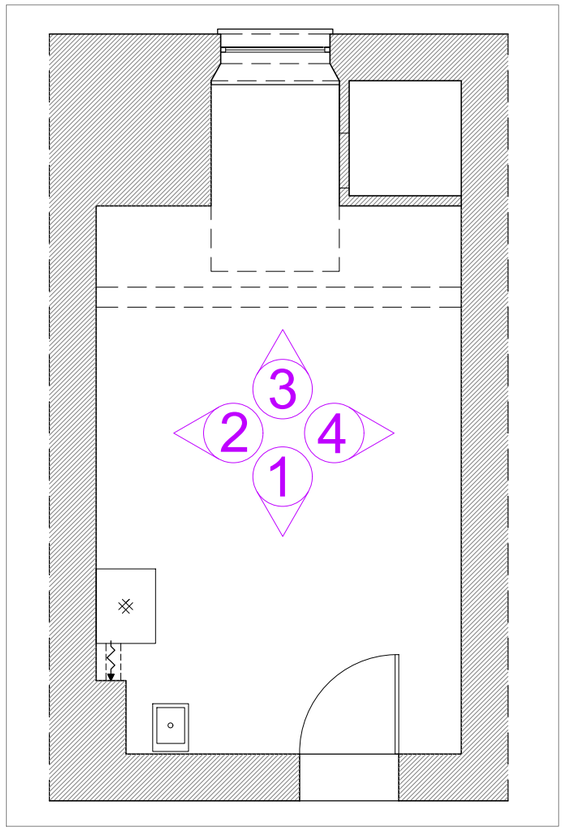


3

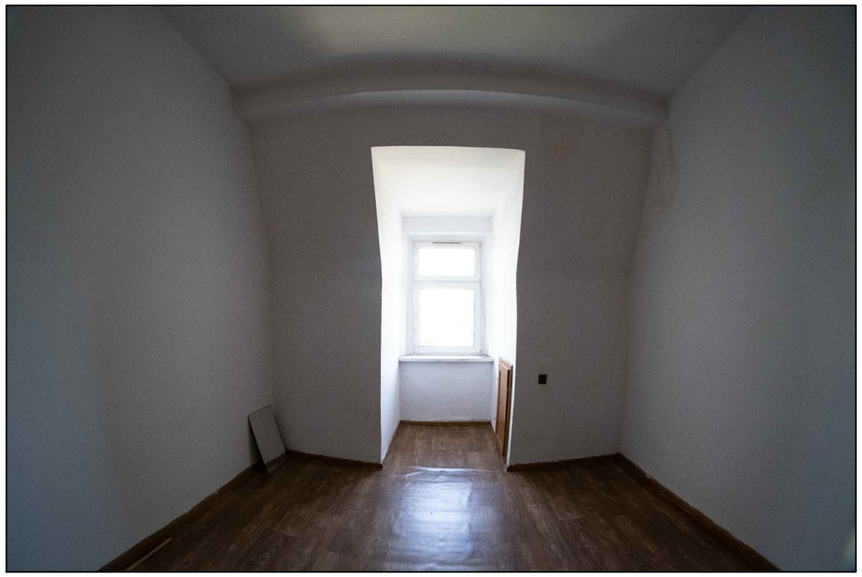

4

| | | |
|---|---|---|
| INWESTOR/INVESTOR: GMINA GŁUCHOŁAZY<br>UL. RYNEK 15<br>48–340 GŁUCHOŁAZY | NUMER PROJEKTU/PROJECT NUMBER: Q/778<br>NUMER UMOWY/CONTRACT NUMBER: IE.2151.2.89.2025.BS | |
| Qbik s.c. Pracownia Architektoniczna<br>48–300 Nysa, ul. Partyzantów 5A/3<br>tel. +48 694 453 808 | | |
| OPRACOWANIE–OBJEKT/OBJECT:<br>DOKUMENTACJA PROJEKTOWA MODERNIZACJI NIEZAMIESZKAŁYCH LOKALI MIESZKALNYCH NA TERENIE GMINY GŁUCHOŁAZY<br>–NOWY ŚWIĘTÓW 37A/8– | | |
| FAZA PROJEKTU/PROJECT PHASE:<br>PROJEKT ARCHITEKTONICZNO–BUDOWLANY | | BRANŻA/BRANCH:<br>ARCHITEKTURA |
| PROJEKTANT/DESIGNER: | NR UPRAWNIEŃ/CERTIFICATE NO.: | PODPIS/SIGNATURE: |
| mgr inż. arch. Dawid Waloszek | 01/OPOKK/2009 | |
| mgr inż. arch. Michał Kaczmarzyk | | |
| mgr inż. arch. Alina Knobloch | | |
| NAZWA RYSUNKU/DRAWING NAME:<br>INWENTARYZACJA_DOKUMENTACJA FOTOGRAFICZNA | | |

| DATA/DATE: | NUMER RYSUNKU/DRAWING NUMBER: | INDEX: | SKALA/SCALE: |
|---|---|---|---|
| 09.2025 | 103 | A | B.S. |

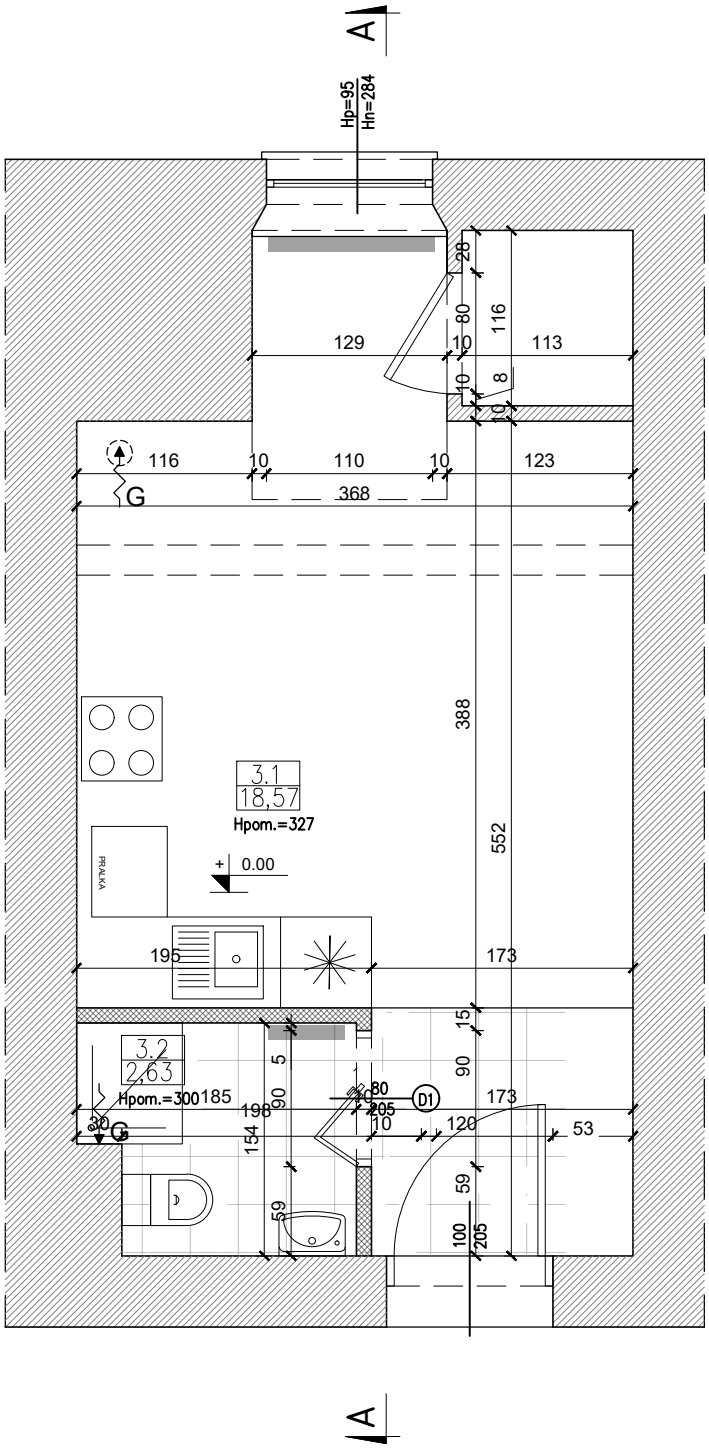


POW. UŻYTKOWA – 21,31 MKW

| | |
|---|---|
| 3.1 | POKÓJ Z ANEKSEM KUCH. |
| 18,74 | Panel podł./płytki ceram. |

| | |
|---|---|
| 3.2 | ŁAZIENKA |
| 2,63 | Płytki ceramiczne |

ściana istniejąca

ściana projektowana w systemie suchej zabudowy

G WENTYLACJA GRAWITACYJNA

| | |
|---|---|
| INWESTOR/INVESTOR: GMINA GŁUCHOŁAZY<br>UL. RYNEK 15<br>48–340 GŁUCHOŁAZY | NUMER PROJEKTU/PROJECT NUMBER: Q/778<br>NUMER UMOWY/CONTRACT NUMBER: IE.2151.2.89.2025.BS |
| Qbik s.c. | Qbik s.c. Pracownia Architektoniczna<br>48–300 Nysa, ul. Partyzantów 5A/3<br>tel. +48 694 453 808 |

OPRACOWANIE–OBJEKT/OBJECT:

DOKUMENTACJA PROJEKTOWA MODERNIZACJI NIEZAMIESZKAŁYCH LOKALI MIESZKALNYCH NA TERENIE GMINY GŁUCHOŁAZY
–NOWY ŚWIĘTÓW 37A/8–

| FAZA PROJEKTU/PROJECT PHASE: | BRANŻA/BRANCH: |
|---|---|
| PROJEKT ARCHITEKTONICZNO–BUDOWLANY | ARCHITEKTURA |

| PROJEKTANT/DESIGNER: | NR UPRAWNIEŃ/CERTIFICATE NO.: | PODPIS/SIGNATURE: |
|---|---|---|
| mgr inż. arch. Dawid Waloszek | 01/OPOKK/2009 | |
| mgr inż. arch. Michał Kaczmarzyk | | |
| mgr inż. arch. Alina Knobloch | | |

NAZWA RYSUNKU/DRAWING NAME:

RZUT

| DATA/DATE: | NUMER RYSUNKU/DRAWING NUMBER: | INDEX: | SKALA/SCALE: |
|---|---|---|---|
| 09.2025 | 104 | A | 1:50 |

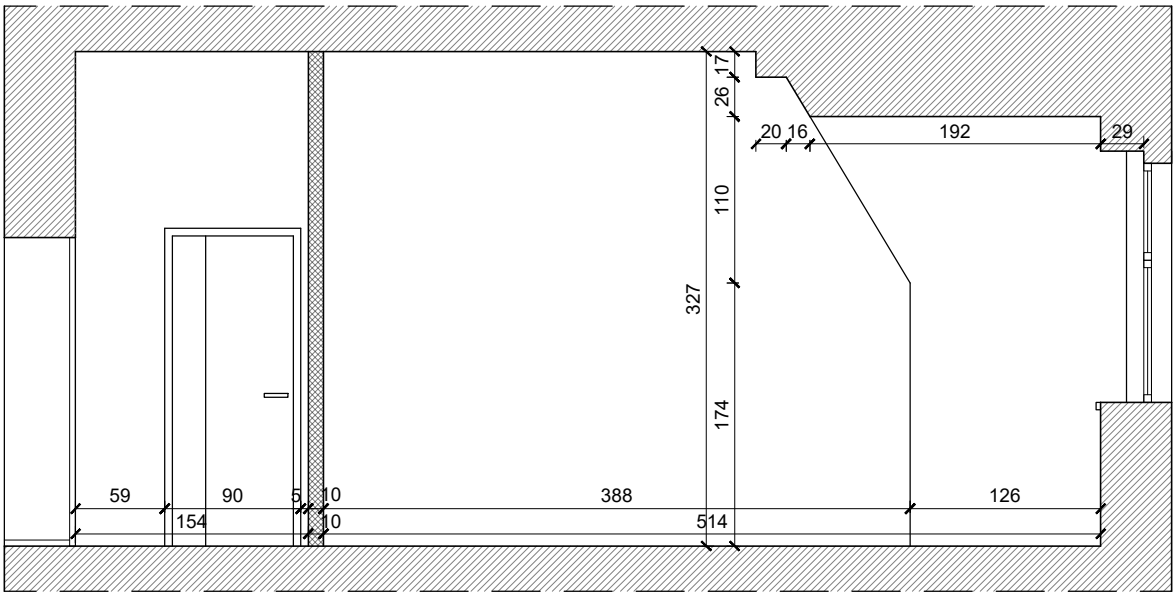


| | | |
|---|---|---|
| INWESTOR/INVESTOR: GMINA GŁUCHOŁAZY<br>UL. RYNEK 15<br>48-340 GŁUCHOŁAZY | | NUMER PROJEKTU/PROJECT NUMBER: Q/778<br>NUMER UMOWY/CONTRACT NUMBER: IE.2151.2.89.2025.BS |
| Qbik s.c. | Qbik s.c. Pracownia Architektoniczna<br>48-300 Nysa, ul. Partyzantów 5A/3<br>tel. +48 694 453 808 | |
| OPRACOWANIE-OBJEKT/OBJECT: DOKUMENTACJA PROJEKTOWA MODERNIZACJI NIEZAMIESZKAŁYCH LOKALI MIESZKALNYCH NA TERENIE GMINY GŁUCHOŁAZY -NOWY ŚWIĘTÓW 37A/8- | | |
| FAZA PROJEKTU/PROJECT PHASE: PROJEKT ARCHITEKTONICZNO-BUDOWLANY | | BRANŻA/BRANCH: ARCHITEKTURA |
| PROJEKTANT/DESIGNER: | NR UPRAWNIEŃ/CERTIFICATE NO.: | PODPIS/SIGNATURE: |
| mgr inż. arch. Dawid Waloszek | 01/OPOKK/2009 | |
| mgr inż. arch. Michał Kaczmarzyk | | |
| mgr inż. arch. Alina Knobloch | | |
| NAZWA RYSUNKU/DRAWING NAME: PRZEKRÓJ A-A | | |

| DATA/DATE: | NUMER RYSUNKU/DRAWING NUMBER: | INDEX: | SKALA/SCALE: |
|---|---|---|---|
| 09.2025 | 105 | A | 1:50 |

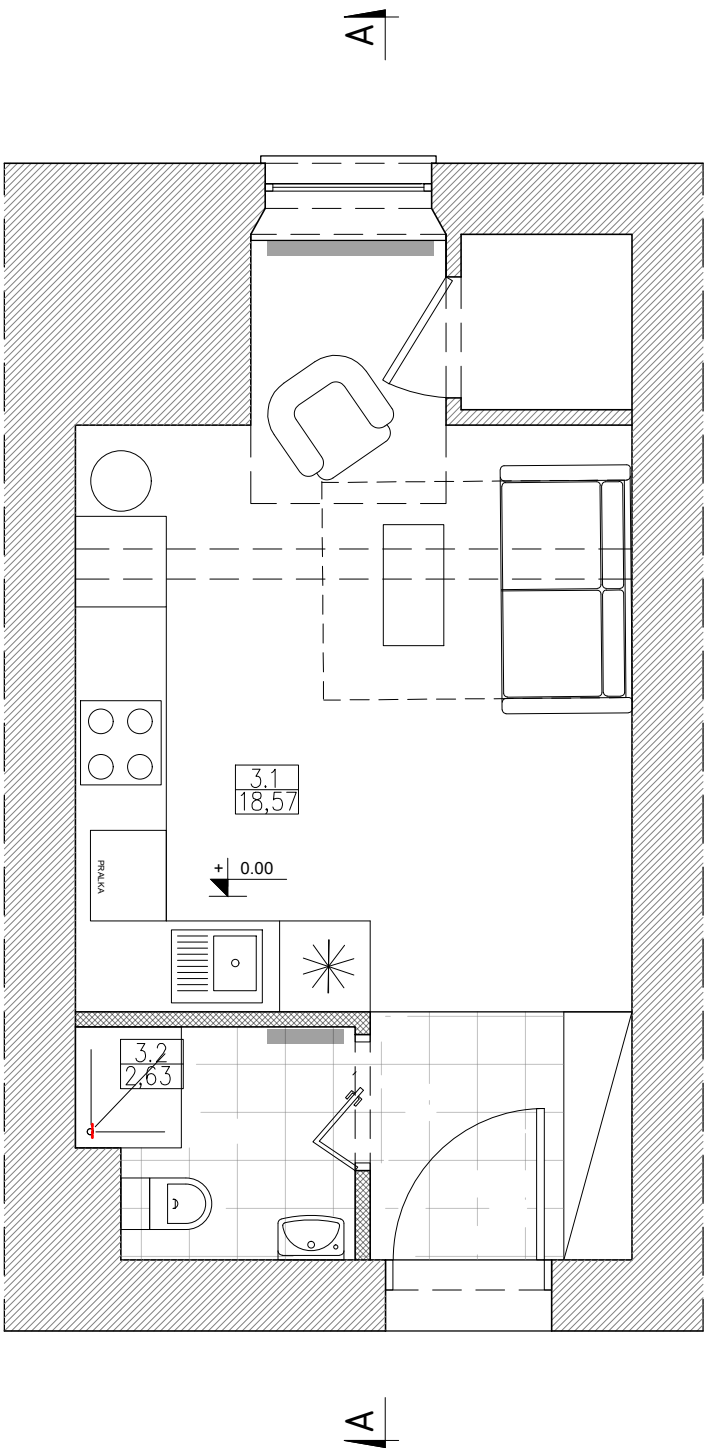


POW. UŻYTKOWA – 21,31 MKW

| | |
|---|---|
| 3.1 | POKÓJ Z ANEKSEM KUCH. |
| 18,74 | Panel podł./płytki ceram. |

| | |
|---|---|
| 3.2 | ŁAZIENKA |
| 2,63 | Płytki ceramiczne |

| | | | |
|---|---|---|---|
| INWESTOR/INVESTOR: GMINA GŁUCHOŁAZY<br>UL. RYNEK 15<br>48–340 GŁUCHOŁAZY | | NUMER PROJEKTU/PROJECT NUMBER: Q/778<br>NUMER UMOWY/CONTRACT NUMBER: IE.2151.2.89.2025.BS | |
| Qbik s.c. | Qbik s.c. Pracownia Architektoniczna<br>48–300 Nysa, ul. Partyzantów 5A/3<br>tel. +48 694 453 808 | | |
| OPRACOWANIE–OBIEKT/OBJECT:<br>DOKUMENTACJA PROJEKTOWA MODERNIZACJI NIEZAMIESZKAŁYCH LOKALI MIESZKALNYCH NA TERENIE GMINY GŁUCHOŁAZY<br>–NOWY ŚWIĘTÓW 37A/8– | | | |
| FAZA PROJEKTU/PROJECT PHASE:<br>PROJEKT ARCHITEKTONICZNO–BUDOWLANY | | BRANŻA/BRANCH:<br>ARCHITEKTURA | |
| PROJEKTANT/DESIGNER: | NR UPRAWNIEŃ/CERTIFICATE NO.: | PODPIS/SIGNATURE: | |
| mgr inż. arch. Dawid Waloszek | 01/OPOKK/2009 | | |
| mgr inż. arch. Michał Kaczmarzyk | | | |
| mgr inż. arch. Alina Knobloch | | | |
| NAZWA RYSUNKU/DRAWING NAME:<br>ARANŻACJA | | | |
| DATA/DATE: 09.2025 | NUMER RYSUNKU/DRAWING NUMBER: 106 | INDEX: A | SKALA/SCALE: 1:50 |

Qbik s.c. Pracownia Architektoniczna
48-300 Nysa, ul. Partyzantów 5a/3
tel.:(+48) 694 453 808, e-mail: m.kaczmarzyk@qbik.nysa.pl

| | |
|---|---|
| Umowa | IE.2151.2.89.2025.BS |
| TYTUŁ OPRACOWANIA: | **„Dokumentacja projektowa modernizacji niezamieszkałych lokali mieszkalnych na terenie Gminy Głuchołazy" w ramach zadania budżetowego pn. „Odbudowa mienia gminnego oraz pozostałej infrastruktury zniszczonej podczas powodzi "**<br><br>**Nowy Świętów 37a/8** |
| OBIEKT | Lokal mieszkalny |
| Adres obiektu budowlanego: | Województwo: **opolskie**, powiat: **nyski**, gmina: **Głuchołazy**<br>Nowy Świętów 37a/8 , 48-340 Głuchołazy |
| Jednostka ewidencyjna, obręb i numery działek ewidencyjnych, na których obiekt jest zlokalizowany: | Identyfikator działki**: 160701_5.0010.273/10**<br>Obręb**: 0010 NOWY ŚWIĘTÓW**<br>Numer działki ewidencyjnej, na której obiekt jest zlokalizowany: 273/10 |
| | **PROJEKT TECHNICZNY**<br>Egzemplarz: /4 |
| Kat. obiektu bud. | **XIII** |
| Nazwa i adres inwestora: | **Gmina Głuchołazy**<br>**Ul. Rynek 15**<br>**48-340 Głuchołazy** |
| Nazwa i adres jednostki projektowania: | **QBIK s.c. Pracownia Architektoniczna**<br>Ul. Partyzantów 5A/3<br>48-300 Nysa |
| Branża architektoniczna Projektant:<br><br>Branża elektryczna Projektant:<br><br>Branża sanitarna Projektant:<br><br>Opracował: | **mgr inż. arch. Dawid Waloszek**<br>upr. nr 01/OPOKK/2009<br><br>**mgr inż. Józef Radomański**<br>upr. nr 265/87/Op<br><br>**mgr inż. Renata Schreck**<br>upr. nr 573/01<br><br>**mgr inż. arch. Michał Kaczmarzyk** |

Data opracowania: 11.12.2025

Spis treści

CZĘŚĆ II – PROJEKT TECHNICZNY

**3. Część opisowa 8**

1. PODSTAWA OPRACOWANIA. 8
2. PRZEDMIOT INWESTYCJI. 8
3. CEL I ZAKRES PROJEKTU. 8
4. ISTNIEJĄCE ZAGOSPODAROWANIE TERENU. 8
5. PROJEKTOWANE ZAGOSPODAROWANIE TERENU. 8
6. INFRASTRUKTURA TECHNICZNA. 8
7. OCHRONA KONSERWATORSKA. 8
8. OBSZAR ODDZIAŁYWANIA. 9
9. OPIS TECHNICZNY DO PROJEKTU TECHNICZNEGO MODERNIZACJI MIESZKANIA 10
   9.1 CHARAKTERYSTYKA BUDYNKU. 10
   9.2 STAN LOKALU MIESZKALNEGO OBJĘTEGO OPRACOWANIEM. 10
   9.3 Istniejące instalacje wewnętrzne 10
10. PROJEKT TECHNICZNY 10
   10.1. Ogólne warunki prowadzenia prac. 10
   10.2 Ogólna charakterystyka obiektu 10
   10.3 Układ funkcjonalny mieszkania. 11
   10.4 Parametry lokalu 11
   10.5 Opis projektowanych prac modernizacyjnych. 11
11. Uwagi końcowe 20

4. Część rysunkowa

| Nr rysunku | Tytuł rysunku | Skala rysunku |
|---|---|---|
| 107 | RZUT | 1:50 |
| 108 | PRZEKRÓJ A-A | 1:50 |
| 109 | ARANŻACJA | 1:50 |
| 110 | PROJ. ŚCIANKI W SYSTEMIE SUCHEJ ZABUDOWY | 1:50 |
| 201 | PLAN INSTALACJI ELEKTRYCZNYCH | 1:50 |
| 202 | SCHEMAT INSTALACJI ELEKTRYCZNYCH | B.S. |
| 301 | SCHEMAT INSTALACJI SANITARNYCH | 1:50 |

## 3. Część opisowa

### 1. PODSTAWA OPRACOWANIA.

- Umowa z Inwestorem nr IE.2151.2.89.2025.BS z dnia 12.06.2025,
- Inwentaryzacja niezamieszkałego lokalu mieszkalnego na drugim piętrze budynku w Nowym Świętowie 37a/8 wykonana w zakresie zlecenia
- Uzgodnienia z Inwestorem.
- Wizja lokalna.
- Inwentaryzacja fotograficzna.

### 2. PRZEDMIOT INWESTYCJI.

Przedmiotem inwestycji jest modernizacja niezamieszkałego lokalu mieszkalnego nr 8 znajdującego się na drugim piętrze budynku mieszkalnego w Nowym Świętowie 37a.
(dz. ew. nr 273/10, obręb 0010 NOWY ŚWIĘTÓW, gmina Głuchołazy).

### 3. CEL I ZAKRES PROJEKTU.

Celem niniejszego opracowania jest sporządzenie dokumentacji projektowej dotyczącej modernizacji lokalu mieszkalnego nr 8 w Nowym Świętowie 37a. Niniejsze opracowanie stanowi dokumentację budowlaną niezbędną do wykonania prac związanych z modernizacją lokalu w zakresie niezbędnym dla wykonawców robót.

Projekt obejmuje remont lokalu mieszkalnego polegający na wykonaniu prac wykończeniowych, modernizacji instalacji wewnętrznych oraz wymianie okładzin ściennych i podłogowych. Przeznaczenie lokalu pozostaje bez zmian.

Projektowane roboty budowlane nie powodują zmian w układzie konstrukcyjnym budynku ani ingerencji w elementy konstrukcyjne wymagające wykonania obliczeń statycznych

### 4. ISTNIEJĄCE ZAGOSPODAROWANIE TERENU.

Przedmiotowa działka położona jest w Nowym Świętowie. Działka jest zabudowana, znajduje się na niej budynek mieszkalny 3– kondygnacyjny – dwór w zespole folwarku sołeckiego.

### 5. PROJEKTOWANE ZAGOSPODAROWANIE TERENU.

Projektowana modernizacja nie spowoduje zmiany wysokości budynku, ściany zewnętrzne pozostaną w tym samym obrysie.

- Powierzchnia działki –3400 $m^2$
- Powierzchnia użytkowa lokalu mieszkalnego – 21,31 $m^2$,
- Maksymalna wysokość pomieszczeń: 3,27 m

### 6. INFRASTRUKTURA TECHNICZNA

Mieszkanie objęte opracowaniem zaopatrzone jest w następujące instalacje wewnętrzne:

- Instalacja elektryczna,
- instalacja wodociągowa,
- instalacja kanalizacji sanitarnej,
- Instalacja C.O.- piec węglowy

## 7. OCHRONA KONSERWATORSKA.

Budynek wpisany jest do rejestru zabytków pod nr 1962/72 z dnia 28.10.1972 r. jako dwór w zespole folwarku sołeckiego.

## 8. OBSZAR ODDZIAŁYWANIA.

Projektowana modernizacja nie stanowi zagrożenia dla środowiska oraz higieny i zdrowia użytkowników – kategoria zagrożenia ludzi ZL IV. Inwestycja w zakresie remontu lokalu należącego do Inwestora zamyka się w obrębie istniejącego budynku oraz inwestycja nie narusza interesów osób trzecich. Przedmiotowa inwestycja nie należy do obiektów mogących pogorszyć stan środowiska, nie wpłynie na pogorszenie stosunków wodnych oraz warunków sanitarnych.

| Podstawa formalno-prawna włączenia do obszaru objętego oddziaływaniem | Informacja na temat wpływu inwestycji na otoczenie |
|---|---|
| Rozp. Ministra Infrastruktury ws. warunków technicznych, jakim powinny odpowiadać budynki i ich usyt. (Dz. U. 2019, poz. 1065 z późn. zm.) | |
| Zagrożenia i uciążliwości o których mowa w §11 | Nie stwierdzono zagrożenia bądź uciążliwości poprzez: szkodliwe promieniowanie i oddziaływanie pól elektromagnetycznych; hałas i drgania (wibracje); zanieczyszczenie powietrza; zanieczyszczenie gruntu i wód; osuwiska gruntu, lawiny skalne i śnieżne; szkody spowodowane działalnością górniczą. |
| Ograniczenia w dostępie do naturalnego oświetlenia wynikające z §13 | Analiza nie wskazała możliwości przesłaniania naturalnego oświetlenia budynków istniejących bądź projektowanych (rozbudowywanych i budowanych) na działkach sąsiadujących. W wyniku realizowanego projektu nie przewiduje się zmian mogących zmienić w/w uwarunkowania. |
| Parametry charakt. odległości miejsc gromadzenia odpadów stałych wynikające z §23.3 | Pozostaje bez zmian- odległości od pojemnika na odpady stałe w §23.3 ustawy nie są przekroczone. |
| Oświetl. i nasłonecznienie §60 | Analiza dokonana dla budynku usytuowanego na działce nr 273/10 nie wykazała możliwości ograniczenia czasu nasłonecznienia do wartości podanych w ustawie, lokal składa się z pomieszczeń, z których wszystkie posiadają dostęp do światła dziennego który nie jest przysłaniany przez otaczającą zabudowę. |
| Bezpieczeństwo pożarowe Rozdział 7, Usytuowanie budynków z uwagi na | Warunki i odległości o których mowa w §272.2 dotyczące odległości budynku do niezabudowanej |

| | |
|---|---|
| bezpieczeństwo pożarowe, §271, §272 i §273 | działki budowlanej są spełnione. Nie zmienią się warunki bezpieczeństwa pożarowego. |

# 9. OPIS TECHNICZNY DO PROJEKTU TECHNICZNEGO MODERNIZACJI MIESZKANIA

## 9.1 CHARAKTERYSTYKA BUDYNKU.

Budynek zlokalizowany jest w Nowym Świętowie, na działce nr 273/10, obręb 0010 NOWY ŚWIĘTÓW w gminie Głuchołazy.
Ściany murowane z cegły ceramicznej pełnej na zaprawie cementowo-wapiennej.

Lokal mieszkalny objęty niniejszym opracowaniem znajduje się na drugim piętrze

## 9.2 STAN LOKALU MIESZKALNEGO OBJĘTEGO OPRACOWANIEM.

Lokal w stanie dobrym, z wyjątkiem widocznych zacieków na stropie i ścianie.

## 9.3 Istniejące instalacje wewnętrzne

- Instalacja elektryczna
- instalacja wodociągowa
- instalacja kanalizacji sanitarnej
- Instalacja CO- piec na paliwo stałe, do demontażu. **Uwaga! Po demontażu piec należy zwrócić do Zarządcy lokalu tj. GKTBS Sp. z o.o**

# 10. PROJEKT TECHNICZNY

## 10.1. Ogólne warunki prowadzenia prac.

Wszelkie zmiany w stosunku do projektu dotyczące części budowlanej jak również części instalacyjnej muszą być uzgodnione z Projektantem.

## 10.2 Ogólna charakterystyka obiektu

- **fundamenty:**
  konstrukcja istniejących fundamentów pozostaje bez zmian i nie przewiduje się wykonania nowych. Obciążenia na istniejące ławy nie zwiększą się
- **sufity:**
  tynkowane
- **ściany:**
  tynkowane
- **nadproża:**
  bez zmian
- **klatki schodowe:**
  bez zmian
- **dach:**
  Odtworzenie kominka dachowego.
- **stolarka okienna i drzwiowa:**
  stolarka okienna –bez zmian
  stolarka drzwiowa- do renowacji

## 10.3 Układ funkcjonalny mieszkania.

Przestrzeń mieszkania składa się z jednego pomieszczenia. Projekt przewiduje zmianę układu funkcjonalnego, w postaci wydzielenia łazienki oraz pokoju z aneksem kuchennym.

## 10.4 Parametry lokalu

ZESTAWIENIE POWIERZCHNI

Stan istniejący

| Lp. | Nazwa pomieszczenia | Powierzchnia [m2] |
|---|---|---|
| 3.1 | POMIESZCZENIE 1 | 21,31 |
| | SUMA | 21,31 |

Stan projektowany

| Lp. | Nazwa pomieszczenia | Powierzchnia [m2] |
|---|---|---|
| 3.1 | POKÓJ Z ANEKSEM KUCHENNYM | 18,74 |
| 3.2 | ŁAZIENKA | 2,63 |
| | SUMA | 21,31 |

## 10.5 Opis projektowanych prac modernizacyjnych.

### *10.5.1. Stolarka okienna.*

Stolarkę okienną należy oczyścić i zdezynfekować. Istniejące nadproża pozostają bez zmian.

### *10.5.2. Stolarka drzwiowa.*

a) Przewiduje się renowację istniejących drewnianych drzwi wewnętrznych w celu przywrócenia ich estetyki i funkcjonalności. Prace należy rozpocząć od demontażu skrzydeł z ościeżnic oraz dokładnego oczyszczenia powierzchni z warstw starych powłok malarskich i zabrudzeń przy użyciu środków chemicznych lub mechanicznie (papier ścierny, opalarka). Po oczyszczeniu należy sprawdzić stan techniczny elementów – w razie potrzeby uzupełnić ubytki w drewnie szpachlą stolarską lub wykonać wstawki z drewna o zbliżonych właściwościach. Następnie powierzchnię należy przeszlifować, odpylić i zagruntować odpowiednim preparatem impregnującym zabezpieczającym przed wilgocią i szkodnikami. Na przygotowaną powierzchnię nanieść dwie warstwy lakierobejcy, lakieru lub farby kryjącej w zależności od przyjętego efektu wykończenia. Okucia, zawiasy i klamki poddać czyszczeniu lub wymienić na nowe, zachowując pierwotny charakter stolarki. Po zakończeniu renowacji drzwi należy ponownie osadzić w ościeżnicach, wyregulować zawiasy i sprawdzić prawidłowość zamykania.

b) Projektowane drzwi do łazienki, ze względu na swe wymiary wykonać jako łamane asymetryczne „1/3,2/3”, MDF, w kolorze białym, powinny być one wyposażone w otwór wentylacyjny w postaci podcięcia o wysokości 3cm na całej szerokości drzwi. Należy przewidzieć możliwość zamknięcia drzwi od wewnątrz.

Zabrania się stosowania drzwi harmonijkowych!

c) Stosować klamki drzwiowe do drzwi wewnętrznych z szyldem krótkim lub długim (w zależności od wymagań drzwi), kompletne – z mechanizmem i zestawem montażowym. Możliwość zastosowania zamka z blokadą WC lub wkładką bębenkową – zgodnie z przeznaczeniem pomieszczenia. Powinny być wyposażone w mechanizm sprężynowy z funkcją samoczynnego powrotu klamki do pozycji poziomej. Wysokość montażu zgodna z obowiązującymi przepisami.

### *10.5.2. Ściany.*

a) W pomieszczeniu przewiduje się ocenę stanu technicznego istniejących tynków oraz wykonanie napraw w miejscach uszkodzonych lub odspojonych. Przed przystąpieniem do robót należy dokonać oględzin i opukania powierzchni ścian oraz sufitów, w celu określenia stopnia przyczepności i ewentualnego zawilgocenia tynków. W miejscach, gdzie tynki są spękane, zniszczone lub odparzone, należy je skuć do zdrowego podłoża, oczyścić ścianę i ponownie otynkować zaprawą cementowo-wapienną lub gipsową, w zależności od charakteru pomieszczenia. Dla potrzeb opracowania przyjmuje się orientacyjnie, że zakres wymiany tynków wynosi ok. 30–40% powierzchni ścian, z możliwością korekty po wykonaniu robót odkrywkowych. W związku z planowaną wymianą instalacji elektrycznej przewiduje się lokalne skuwanie tynków w miejscach prowadzenia bruzd i osadzania puszek. Po zakończeniu robót instalacyjnych bruzdy należy uzupełnić zaprawą tynkarską, a powierzchnie wyrównać i przeszpachlować. Po zakończeniu wszystkich robót mokrych powierzchnie należy zagruntować, wyrównać i przygotować pod malowanie. W pomieszczeniach narażonych na podwyższoną wilgotność zaleca się zastosowanie tynków cementowo-wapiennych oraz farb o podwyższonej odporności na wilgoć w kolorze białym.

b) Nowo projektowane ścianki działowe o grubości 10 cm wykonać należy z profili CW 50 i UW 50 gr. 0,5mm w systemie suchej zabudowy wnętrz. Ścianki wypełnione wełną mineralną gr. 5cm, obustronnie wykończona płytą kartonowo-gipsową ogniochronną impregnowaną typu GKFI gr. 12,5mm, przeznaczoną do pomieszczeń o podwyższonej wilgotności.

c) Ściany łazienki wykończyć płytkami 30x30 cm w kolorze białym do wysokości 2,0 m klejonymi do podłoża za pomocą elastycznej zaprawy klejowej (klasy C2TE lub wyższej). Uprzednio należy gruntować oraz zastosować warstwę przeciwwilgociową w postaci folii w płynie lub masy uszczelniającej. Narożniki oraz przejścia rur zabezpieczyć taśmami i mankietami uszczelniającymi. Powyżej płytek tynki malować w kolorze białym farbami oddychającymi.

### *10.5.3. Sufity*

a) W pomieszczeniach, w których doszło do zawilgocenia i uszkodzenia sufitu w wyniku zalania, przewiduje się demontaż zniszczonych warstw wykończeniowych oraz wykonanie napraw konstrukcyjnych i tynkarskich. Prace należy rozpocząć od usunięcia fragmentów sufitu z widocznymi odspojeniami, plamami i zniszczoną strukturą. Po demontażu powierzchni tynkowanych należy sprawdzić stan techniczny konstrukcji nośnej, a w przypadku stwierdzenia zawilgocenia – umożliwić ich pełne wysuszenie i wymienić uszkodzone fragmenty. Podłoże przed nałożeniem nowej warstwy tynku należy zagruntować środkiem biobójczym i grzybobójczym oraz preparatem poprawiającym przyczepność. Nową warstwę sufitu wykonać z tynku gipsowego lub cementowo-wapiennego. Po wykonaniu napraw powierzchnię należy wyrównać, zaszpachlować i przygotować do malowania farbą o podwyższonej odporności na wilgoć w kolorze białym. Przed malowaniem należy upewnić się, że konstrukcja i podłoże są całkowicie suche, a źródło przecieku zostało usunięte.

b) Sufity pozostają na istniejącej wysokości. Należy usunąć stare warstwy farb, następnie nałożyć nowe tynki. Gruntowanie należy wykonać preparatami do powierzchniowego wzmacniania podłoży nasiąkliwych, trzykrotnie nałożyć szpachlową gładź gipsową wraz z każdorazowym szlifowaniem. Na koniec trzykrotnie malować sufity farbami emulsyjnymi w kolorze białym

### *10.5.4. Podłogi.*

a) W pomieszczeniu nie stwierdzono widocznych ubytków, ale ze względu na wykończenie mieszkania należy założyć możliwość ich wystąpienia. Po demontażu wykładziny winylowej należy ocenić stan techniczny warstw podłogowych.
Jeżeli posadzka uległa uszkodzeniu przewiduje się jej demontaż i wymianę elementów konstrukcji podłogi.
Prace należy rozpocząć od usunięcia warstw podkładowych, izolacji oraz elementów drewnianych, które wykazują oznaki deformacji.
Po demontażu należy dokładnie oczyścić i odkazić podłoże przy użyciu środków biobójczych oraz umożliwić pełne osuszenie konstrukcji podłogi i stropu. W razie potrzeby należy zastosować osuszanie mechaniczne lub nagrzewnice powietrza.
Nową warstwę posadzki należy wykonać po całkowitym wyschnięciu podłoża. Konstrukcję podłogi odtworzyć jako:

- pływającą podłogę z płyt OSB lub MFP o podwyższonej odporności na wilgoć (typ OSB-3 lub OSB-4),
- ułożoną na warstwie paroizolacji z folii PE i izolacji cieplnej / akustycznej, z dylatacją obwodową przy ścianach i trwałym połączeniem na pióro–wpust.

Powierzchnię należy przygotować do dalszych prac wykończeniowych – montażu paneli, płytek lub wykładziny elastycznej, w zależności od przeznaczenia pomieszczenia.
Po zakończeniu prac należy ponownie przeprowadzić kontrolę wilgotności oraz sprawdzić, czy nie występują objawy wtórnego zawilgocenia lub rozwoju grzybów.

b) Zastosować panele podłogowe hybrydowe w części przedstawionej na rysunkach. Ułożenie podłóg może nastąpić po zakończeniu remontu ścian i drzwi. W czasie układania paneli należy zapewnić dylatację o szerokości 12mm. Panele należy ułożyć na systemowym podkładzie poliuretanowo-mineralnym.

c) Podłoga w łazience zostanie wykonana jako pływająca, z oddzieleniem od ścian za pomocą elastycznej taśmy dylatacyjnej o grubości 5–10 mm. Na przygotowanym podłożu ułożona zostanie warstwa podkładowa wyrównująca i poprawiająca akustykę (np. płyty włóknisto-gipsowe, płyty podkładowe akustyczne lub twarda wełna mineralna). Na niej zamontowane zostaną płyty OSB o minimalnej grubości 2 × 18 mm, układane w dwóch warstwach na mijankę. Warstwy płyt będą skręcane mechanicznie gęsto rozstawionymi wkrętami, zapewniającymi sztywne, niepracujące połączenie i eliminującymi możliwość późniejszego klawiszowania podłogi. Powierzchnia OSB zostanie zmatowiona i odpylona, a następnie pokryta matą odsprzęgającą, która kompensuje minimalne ruchy podkładu oraz zapewnia właściwe przeniesienie naprężeń pod okładzinę ceramiczną. Mata zostanie przyklejona klejem elastycznym klasy C2, a jej powierzchnia zlicowana i przygotowana do układania płytek. Na tak przygotowanym podłożu zostanie wykonana warstwa wykończeniowa z płytek ceramicznych antypoślizgowych zgodnie z rysunkami (min. Klasa R9) 30x30 cm w kolorze jasnoszarym, przyklejonych na zaprawie elastycznej klasy C2TE S1, dostosowanej do podłoży odkształcalnych. Spoinowanie zostanie wykonane fugą elastyczną, odporną na wilgoć, a strefy narażone na napływ wody (prysznic, okolice WC, umywalki) zostaną dodatkowo uszczelnione za pomocą dwuskładnikowej lub jednoskładnikowej hydroizolacji w płynie wraz z taśmami, narożnikami i mankietami uszczelniającymi. Na styku posadzki i ścian

zachowana zostanie dylatacja brzegowa, a ewentualne przejścia instalacyjne zostaną zabezpieczone elastycznymi masami uszczelniającymi. Tak wykonany układ podłogowy stanowi trwałe, sztywne, niepracujące podłoże zapewniające bezpieczne użytkowanie łazienki, odporne na działanie wilgoci i przystosowane do przenoszenia obciążeń użytkowych zgodnie z obowiązującymi przepisami i normami.

### *10.5.5. Wentylacja.*

W projekcie przyjmuje się pozostawienie istniejącego układu wentylacji grawitacyjnej bez zmian w zakresie przebiegu i lokalizacji kanału wentylacyjnego. Przewiduje się wykonanie prac konserwacyjnych polegających na mechanicznym oczyszczeniu istniejącego kanału wentylacyjnego. W łazience należy wykonać kratkę wentylacyjną min. 14×14 cm lub Ø125 mm.

W ramach realizacji instalacji wentylacyjnej przewiduje się wykorzystanie istniejącego przejścia przez połać dachową oraz wymianę istniejącego przewodu kominowego na nowy przewód wentylacyjny zakończony kominkiem dachowym.
Istniejące przejście dachowe należy oczyścić, zweryfikować jego stan techniczny oraz dostosować do montażu nowego przewodu wentylacyjnego. W przypadku stwierdzenia nieszczelności lub uszkodzeń należy wykonać jego odtworzenie z zastosowaniem systemowych elementów uszczelniających.
Projektuje się montaż systemowego kominka dachowego wentylacyjnego dostosowanego do rodzaju istniejącego pokrycia dachowego, zapewniającego szczelność przejścia przez dach oraz prawidłowe odprowadzenie powietrza ponad połać dachową.
W miejscu prowadzenia przewodu należy odtworzyć warstwy dachu, w tym izolację przeciwwilgociową i termiczną, zgodnie z istniejącą konstrukcją. Montaż należy wykonać zgodnie z wytycznymi producenta oraz zasadami sztuki budowlanej.

### *10.5.6. Ogrzewanie.*

Obecnie w lokalu znajduje się piec węglowy– należy go zdemontować w całości, z zachowaniem zasad bezpieczeństwa pożarowego. Po demontażu piec należy zwrócić do Zarządcy lokalu tj. GKTBS Sp. z o.o.

W projektowanej łazience oraz pokoju z aneksem należy założyć ogrzewanie w postaci grzejników elektrycznych, których moce określono na rysunkach branżowych. Projektowane grzejniki elektryczne przewidziane są do zasilania podłączeniem stałym, bez zastosowania gniazd wtykowych. Zasilanie grzejników doprowadzić z instalacji elektrycznej lokalu dedykowanymi obwodami zgodnymi z wymaganiami normy PN-HD 60364. Każdy grzejnik zasilić przewodem instalacyjnym prowadzonym podtynkowo lub w przestrzeni instalacyjnej ściany, zakończonym puszką przyłączeniową umieszczoną w bezpośrednim sąsiedztwie urządzenia, zgodnie z wytycznymi producenta.

Połączenie grzejnika z puszką wykonać przewodem przyłączeniowym dostarczonym lub zalecanym przez producenta, z zastosowaniem właściwego zabezpieczenia nadprądowego oraz (w przypadku wymaganym) wyłącznika różnicowoprądowego. Obwody zasilające prowadzić jako jednofazowe 230 V, dobrane do mocy urządzeń i obciążalności prądowej instalacji. Połączenia wykonać zgodnie z zasadami ochrony przeciwporażeniowej oraz zapewnieniem właściwej klasy ochronności urządzeń. Montaż i uruchomienie urządzeń powinny zostać wykonane przez osobę posiadającą stosowne uprawnienia elektryczne.

### *10.5.7. Instalacja wody pitnej*

Należy doprowadzić wodę do urządzeń do nowych lokalizacji osprzętu oznaczonego na rysunkach zgodnie z branżą sanitarną. Instalację wykonać z rur wielowarstwowych. Na pionach zimnej wody,

należy zamontować zawory przelotowe. Przewody wody zimnej oraz ciepłej należy zaizolować otuliną termoizolacyjną w polietylenu.

Minimalna grubość izolacji na przewodach wody zimnej:

- DN15 – DN50 – gr. 9mm
- średnice większe, niż DN50 – gr. 13mm

Powyższe grubości podano dla λ=0,035 [W/(m*K)].

W miejscach przejść przewodów przez przegrody konstrukcyjne należy zabezpieczyć je tulejami ochronnymi. W przypadku przejść przez przegrody konstrukcyjne REI należy zastosować przejścia ognioochronne np. masa akrylowa ognioochronna. Po zakończeniu montażu, instalację wodociągową należy poddać próbie szczelności przy ciśnieniu próbnym wyższym o 50% od ciśnienia roboczego, lecz nie mniejszym niż 0,9 MPa, nie powinny wykazywać przecieków na przewodach, armaturze i połączeniach. Przed próbą należy napełnić i odpowietrzyć instalację. Podczas próby szczelności należy podnieść ciśnienie do 0,9MPa lub 1,5 – krotnej wielkości ciśnienia roboczego, utrzymać to ciśnienie przez 20 minut i obserwować armaturę i przewody. Badanie instalacji ciepłej wody należy wykonać dwukrotnie, raz napełniając instalację woda zimną, drugi raz wodą o temperaturze 55 °C. Podczas próby szczelności należy również wizualnie sprawdzić szczelność złączy. W przypadku wystąpienia przecieków należy je usunąć i przeprowadzić całą próbę od początku. Po przeprowadzeniu próby ciśnieniowej instalacja musi być poddana płukaniu przy całkowicie otwartych wszystkich zaworach czerpalnych.

### *10.5.8. Instalacja kanalizacji sanitarnej*

W l lokalu dotychczasowa instalacja kanalizacyjna prowadzona grawitacyjnie nie umożliwia odprowadzenia ścieków z planowanej nowej lokalizacji WC, która znajduje się w znacznej odległości od pionu kanalizacyjnego. Istniejąca instalacja wodociągowa, wykonana częściowo z rur stalowych, jest w złym stanie technicznym i wymaga wymiany. W związku z modernizacją mieszkania proponuje się odprowadzenie ścieków sanitarnych z nowych: miski ustępowej, umywalek, zlewozmywaka, prysznica do istniejącej instalacji kanalizacji sanitarnej w układzie dostosowanym do zmienionego układu funkcjonalnego lokalu.

Istniejącą kanalizację należy wymienić. Należy usunąć stare, uszkodzone elementy i w to miejsce zainstalować nowe, średnice zostały przedstawione na rysunkach branży sanitarnej. Instalację kanalizacyjną przewiduje się z rur PP/PVC o odpowiedniej odporności, prowadząc podejścia grawitacyjnie tam, gdzie jest to możliwe, natomiast w przypadku WC stosuje się pomporozdrabniacz, który umożliwia tłoczenie ścieków do pionu wbrew grawitacji. Rury i kształtki PP/PVC łączyć w kielichach przy pomocy uszczelek. Włączenia do pionów oraz poziomów kanalizacyjnych wykonać przy pomocy trójników. Podejścia kanalizacyjne do poszczególnych przyborów prowadzić ze spadkiem minimum 2%. Pomporozdrabniacz sanitarny montuje się bezpośrednio przy misce ustępowej, zgodnie z instrukcją producenta. Odpływ tłoczny z urządzenia należy wykonać z rur ciśnieniowych PE, PP lub PVC, wyposażonych w zawór zwrotny i odcinający, a przewód prowadzić ze wznosem do miejsca włączenia w pion kanalizacyjny. Urządzenie wymaga zasilania 230 V z odpowiednio zabezpieczonego gniazda. Całość instalacji musi zostać wykonana w sposób umożliwiający dostęp serwisowy do urządzenia. Po zakończeniu prac należy przeprowadzić próbę szczelności instalacji wodociągowej oraz próbny rozruch pomporozdrabniacza.

Osprzęt sanitarny powinien spełniać poniższe parametry techniczne.:

*Miska ustępowa (WC):*

- Rodzaj: kompaktowa
- Materiał: ceramika sanitarna
- Odpływ: dopasowany do instalacji kanalizacyjnej
- Spłukiwanie: dwudzielne (3/6 litra lub 2/4 litra), system oszczędzający wodę
- Montaż: do podłoża
- Zawartość zestawu: deska sedesowa z tworzywa termoizolacyjnego, z systemem wolnego opadania, zestaw mocujący

*Umywalka:*

- Rodzaj: wisząca
- Materiał: ceramika sanitarna
- Wymiary orientacyjne: szerokość 50 cm, głębokość 30-40cm
- Otwór na baterię: standardowy (jednootworowy)
- Przelew: tak (standardowe zabezpieczenie przed przelaniem)
- Montaż: ścienny z syfonem dekoracyjnym

*Prysznic:*

- Rodzaj kabiny: wnękowy, kwadratowy, z drzwiami przesuwnymi
- Wymiary typowe: 80x80 cm
- Materiał ścianek: szkło hartowane (grubość 5–6 mm), transparentne
- Profile: aluminiowe
- Brodzik: akrylowy, głębokość od 3 do 15 cm
- Odpływ: standardowy, Ø90 mm, z syfonem łatwym do czyszczenia

*Zlewozmywak:*

- Rodzaj: jednokomorowy z ociekaczem
- Materiał: stal nierdzewna,
- Montaż: wpuszczany w blat
- Wymiary typowe: szerokość 60 cm, głębokość komory 18–20 cm
- Otwór na baterię: tak, standardowy
- Bateria kuchenna: jednouchwytowa, z wyciąganą wylewką (opcjonalnie)

### *10.5.9. Instalacja elektryczna*

W zakresie niniejszej dokumentacji leży instalacja elektryczna zalicznikowa. Na podstawie przeprowadzonych wstępnych oględzin technicznych oraz wytycznych uzyskanych od inwestora istniejące instalacje elektryczne w lokalu należy wymienić.

Etapy wymiany instalacji elektrycznej

- Uzgodnienia techniczne z użytkownikiem, administratorem lub właścicielem obiektu oraz operatorem energetycznym w zakresie mocy, zabezpieczeń oraz układu pomiarowo-rozliczeniowego, przyłącza teletechnicznego oraz antenowego do lokalu
- W przypadku gdy w lokalu znajduje się napięcie uzgodnienie zezwolenia od TD na rozplombowanie zabezpieczeń lub układu pomiarowego w celu wymiany przewodu pomiędzy tablicą licznikową TL, a tablicą bezpiecznikową RM.
- Demontaż istniejącej instalacji elektrycznej, osprzętu i opraw oświetleniowych
- Ułożenie obwodów elektrycznych i niskonapięciowych

- Montaż rozdzielni, wyłączników, gniazdek i oświetlenia
- Pomiary i sprawdzenia powykonawcze instalacji
- Sporządzenie dokumentacji powykonawczej

Prace powinny być wykonane przez osoby posiadające wymagane kwalifikacje zawodowe, wiedzę i doświadczenie wymagane do wykonania tego typu prac.

Przed przystąpieniem do prac należy sprawdzić czy administrator posiada protokoły sprawdzenia wewnętrznej linii zasilającej (WLZ) wykonane po powodzi. W razie gdyby takowych nie posiadał należy sprawdzić stan techniczny wlz i dopiero po stwierdzeniu jego sprawności można podłączyć wyremontowaną instalację. Naprawa i sprawdzenie wlz nie leży w zakresie niniejszej dokumentacji. Przy wykonywaniu powyższych zakresów prac na klatce schodowej lub korytarzu należy przewidzieć wykonacie instalacji przyłączeniowej teletechnicznej oraz domofonowej a przynajmniej ułożenie rurarzu lub kanałów elektroinstalacyjnych pozwalających na bezinwazyjne ułożenie przewodów w późniejszym okresie.

Obwody odbiorcze instalacji elektrycznej należy prowadzić w obrębie każdego wydzielonego lokalu użytkowego. W instalacji elektrycznej w mieszkaniu należy stosować wyodrębnione obwody: oświetlenia, gniazd wtyczkowych ogólnego przeznaczenia, gniazd wtyczkowych w łazience, pralki, gniazd w kuchni lub aneksie kuchennym i kuchenki elektrycznej. Do jednego obwodu nie należy przyłączać więcej niż 10 gniazd, przy czym gniazda podwójne i potrójne liczy się jako jedno gniazdo. Zastosowano zasadę, że odbiorniki o mocy 2 kW i większej powinny być zasilane z osobnych wydzielonych obwodów niezależnie od tego, czy są zainstalowane na stałe, czy zasilane poprzez gniazda wtyczkowe. Pomieszczenia należy wyposażyć w wypusty oświetleniowe oraz w niezbędną liczbę odpowiednio rozmieszczonych gniazd wtyczkowych. Instalacja oświetleniowa w pokojach powinna umożliwiać załączanie źródeł światła za pomocą łączników wieloobwodowych. **Ilość oraz rozmieszczenie punktów elektrycznych została przedstawiona na planie instalacji.**

Przewody i kable elektryczne należy prowadzić w sposób umożliwiający ich ochronę przed uszkodzeniami mechanicznymi oraz wymianę bez potrzeby naruszania konstrukcji budynku. Trasy przewodów elektrycznych powinny być prowadzone w liniach prostych, równoległych do krawędzi ścian i stropów. Należy stosować przewody elektryczne z żyłami wykonanymi wyłącznie z miedzi.

Bilans mocy

Zabezpieczenie główne $I_B$ = 35 A

| Odbiornik | Moc kW | Współczynnik jednoczesności | Moc kW |
|---|---|---|---|
| Przepływowy podgrzewacz wody | 18 | 1 | 18 |
| Podgrzewacz wody | 2,5 | 0,3 | 1 |
| Kuchenka | 7 | 0,3 | 2 |
| Ogrzewanie | 5 | 0,5 | 2,5 |
| Inne | 2 | 0,4 | 0,5 |
| | | | |
| RAZEM kW | | | 24 |

Instalacja gniazdowa

Obwody gniazd wtykowych wykonać przewodem typu YDYżo 3x2,5 należy układać podtynkowo lub w rurkach w ścianach systemowych gipsowych. W pomieszczeniach o zwiększonej wilgotności stosować osprzęt szczelny o stopniu ochrony IP44 podtynkowy, a w pozostałych IP20.

Wyłączniki oświetlenia instalować na wysokości 1,25m od podłogi. Gniazda wtykowe w pokoju instalować na wysokości 0,3m od podłogi, a w aneksie kuchennym i łazience 1,2m od podłogi. Wszystkie gniazda z bolcem uziemiającym, dodatkowo w łazience stosować gniazda IP44. W pomieszczeniach wilgotnych stosować osprzęt i oprawy oświetleniowe IP44, a w pozostałych pomieszczeniach IP20. Gniazda wtyczkowe w łazience muszą być instalowane poza strefą zwiększonego zagrożenia, zgodnie z wymaganiami normy PN-HD 60364-7-701:2012.

Instalacje wykonać jako podtynkową przewodami typu YDYp w tynku, w wykutych bruzdach i w rurkach układaną w przestrzeniach pomiędzy płytami gipsowo-kartonowymi przewodami typu YDY o napięciu izolacji 750V. Stosować odpowiednio osprzęt p/t i do płyt gipsowo-kartonowych.

W łazience należy wykonać system połączeń wyrównawczych. Do systemu należy przyłączyć wszystkie wbudowane na stałe elementy metalowe na których może pojawić się napięcie, jak: metalowe rury, metalowa obudowa kabiny prysznicowej.

Należy stosować:

*Łączniki oświetleniowe (włączniki):*

- Rodzaj: podtynkowe (montaż w puszce instalacyjnej Ø60 mm)
- Typy: jednobiegunowe, dwubiegunowe– zależnie od funkcji
- Napięcie znamionowe: 250 V AC
- Stopień ochrony: IP20 (do zastosowań wewnętrznych), IP44 w wersjach bryzgoszczelnych (np. do łazienki)
- Materiał obudowy: tworzywo termoplastyczne, niepalne, odporne na promieniowanie UV i zarysowania
- Kolorystyka: standardowe kolory (biały lub grafitowy), mat, z zastosowaniem ramek dekoracyjnych
- Styki: wykonane z materiałów odpornych na zużycie (np. srebrzone)
- Trwałość mechaniczna: min. 40 000 cykli łączeniowych

*Gniazda wtykowe (elektryczne):*

- Rodzaj: podtynkowe, pojedyncze lub podwójne (modułowe), z bolcem ochronnym (typ E)
- Napięcie znamionowe: 230 V AC
- Prąd znamionowy: min. 16 A
- Stopień ochrony: IP20 (standardowe pomieszczenia), IP44 (do łazienki, pomieszczeń wilgotnych)
- Materiał obudowy: tworzywo sztuczne, odporne na uderzenia i przebarwienia
- Sposób podłączenia przewodów: zaciski śrubowe lub szybkozaciski
- Montaż: w puszkach podtynkowych Ø60 mm
- Trwałość mechaniczna: min. 10 000 cykli wkładania/wyjmowania wtyczki
- Kolorystyka i wykończenie: spójne z łącznikami oświetlenia

Instalacja oświetleniowa

Instalację oświetleniową należy układać p/t lub w rurkach w ścianach systemowych gipsowych. Do zasilania opraw użyć przewodów typu YDYżo 3x1,5 mm2 lub YDYżo 4x1,5 mm2. W

pomieszczeniach wilgotnych stosować osprzęt hermetyczny o stopniu ochrony IP44 i wyższym. Wypusty oświetleniowe zakończyć złączką 3-biegunową.

Rozdzielnica główna

Skrzynkę rozdzielczą RM montować w miejscu zaznaczonym na planie. Rozdzielnicę wykonać jako skrzynkę p/t lub n/t w zależności od grubości ścian, rodzaju okładzin ściennych. Pojemność rozdzielnicy należy dobrać na podstawie istniejącej z uwzględnieniem 20% rezerwy na ewentualną rozbudowę. Skrzynkę wyposażyć w wyłącznik główny oraz ochronniki przepięciowe typu T2. Instalacje podzielić na obwody zgodnie z wymaganiami, stosownie uwzględniając ilość pomieszczeń, liczbę gniazd na obwodzie, oświetlenia oraz przeznaczenie pomieszczeń. Obwody gniazd należy zabezpieczyć wyłącznikiem nadmiarowo–prądowym typu B 16A, obwody oświetleniowe zabezpieczyć wyłącznikiem nadmiarowo-prądowym typu B 6A. Obwody zabezpieczone indywidualnie dla urządzeń powyżej 2kW wykonać przewodem YDYżo 3x2,5mm2 lub 5x2,5mm2 dla urządzeń 3-fazowych. Wszystkie obwody, oprócz oświetleniowych, należy zabezpieczyć wyłącznikiem różnicowo-prądowym Id=0,03A. Wykonać opis obwodów elektrycznych zgodnie ze stanem faktycznym. Tablicę oznaczyć jako „urządzenie elektryczne" oraz wewnątrz wykonać spis aparatów i obwodów elektrycznych.

Wszystkie przewody ochronne połączyć trwale z przewodem ochronnym PE w rozdzielnicy instalacji elektrycznej. Wykonać instalację wyrównania potencjałów w łazience.

Instalacja dzwonkowa

W ramach modernizacji planuje się montaż instalacji dzwonkowej z nowym systemem dostosowanym do aktualnych standardów technicznych i wymogów bezpieczeństwa użytkowników. Zakres robót obejmuje:

- wykonanie nowej instalacji przewodowej (niskonapięciowej) dla systemu dzwonkowego
- montaż nowych urządzeń (przyciski, dzwonki),
- wykonanie podłączeń elektrycznych i uruchomienie systemu.

Przewidziane elementy:

- Przyciski dzwonkowe – natynkowe, z odpornością min. IP44
- Dzwonki elektroniczne – niskonapięciowe (12 V DC), o umiarkowanej głośności (do 80 dB),
- Zasilacz dzwonkowy – stabilizowany, 12 V DC, przystosowany do pracy ciągłej.
- Przewody: YTDY 4x0,5 mm² lub równoważne; prowadzone w peszlach lub kanałach.
- Nowe trasy kablowe w tynkach i bruzdy należy wykonać zgodnie ze sztuką budowlaną.

Instalacja telekomunikacyjna

Zaprojektowano rozdzielnię elektryczną systemu hybrydowego, która ma przewidziane miejsce dla routera dostawcy usług internetowych. Należy wykonać instalację sieci internetowej w lokalu wg. uzgodnień z użytkownikiem lub administratorem budynku.

POMIARY POWYKONAWCZE

Po wykonaniu instalacji elektrycznej należy przeprowadzić wymagane próby oraz pomiary w celu potwierdzenia poprawności wykonania instalacji. Z przeprowadzonych czynności osoba posiadająca odpowiednie uprawnienia kwalifikacje E (eksploatacja) oraz D (dozór) powinna

sporządzić protokoły pomiarów. Protokoły pomiarów muszą zawierać niezbędne dane dotyczące wykonawcy pomiarów instalacji, poszczególne wyniki oraz warunki pomiarowe.

Do odbioru instalacji elektrycznej należy wykonać m.in.

- pomiary rezystancji izolacji obwodów elektrycznych
- pomiary skuteczności ochrony przeciwporażeniowej
- badanie wyłącznika różnicowoprądowego,
- pomiar ciągłości połączeń przewodów ochronnych i wyrównawczych

DOKUMENTACJA POWYKONWCZA

Po wykonaniu instalacji elektrycznej należy sporządzić dokumentację powykonawczą odzwierciedlającą rzeczywisty stan instalacji w szczególności

- rzuty z naniesionymi pkt elektrycznymi i elementami instalacji elektrycznej
- schematy elektryczne rozdzielni z opisem typów i przekrojów przewodów elektrycznych oraz parametrów aparatury rozdzielczej
- protokoły pomiarów powykonawczych
- protokołu odbiorów instalacji lub układów pomiarowych z administracją budynku lub operatorami- dostawcami energii elektrycznej
- atesty i certyfikaty użytych materiałów elektrycznych

Ochrona od porażeń elektrycznych

Zaprojektowano instalację typu TN-S. Dodatkowe zabezpieczenie od porażeń prądem elektrycznym realizowane będzie przez samoczynne wyłączenie napięcia wyłącznikiem różnicowo-prądowym. W przypadku zastosowania metalowych rur instalacji sanitarnej i metalowego brodzika, należy je uziemić łącząc przewodem LY 6mm2 z szyną PE rozdzielni RM.

### *10.10. Ochrona przeciwpożarowa budynku:*

Na podstawie Rozporządzenia Ministra Gospodarki Przestrzennej i Budownictwa z dnia 12 kwietnia 2002 roku w sprawie warunków technicznych, jakim powinny odpowiadać budynki i ich usytuowanie (Dz. U. z 2019, poz. 1065 z późn. zm.) – kategoria zagrożenia ludzi winna być klasa odporności ogniowej ZL IV. Budynek kwalifikuje się do grupy budynków niskich. Dla tej kategorii zagrożenia dla ludzi winna być klasa odporności ogniowej D. W klasie tej elementy konstrukcyjne budynku powinny spełniać następujące wymagania w zakresie odporności ogniowej:

- główne elementy konstrukcyjne: 30 min (R30)
- strop: 30 min (REI 30)
- ściany zewnętrzne (konstrukcja nośna): 30 min (REI 30)
- ściany wewnętrzne: 0 min (30 min REI 30)
- konstrukcja stropodachu: 0 min
- przykrycie dachu: 0 min

## 11. Uwagi końcowe

- Roboty prowadzić zgodnie z zasadami sztuki budowlanej. Prowadzenie robót powierzyć osobie uprawnionej.

- Wszystkie projekty należy rozpatrywać łącznie jako całość. Wszystkie elementy ujęte w opisie, a nie ujęte na rysunkach lub ujęte na rysunkach, a nie ujęte w opisie, winny być traktowane, jakby były ujęte w obu. Wszystkie rysunki należy rozpatrywać łącznie.
- Stosować materiały mające atesty, aprobaty techniczne i świadectwa dopuszczenia do stosowania.
- Stosowanie materiałów zastępczych oraz innych rozwiązań technicznych odbiegających od podanych w niniejszym projekcie jest niedozwolone. Dopuszcza się stosowanie materiałów zamiennych pod warunkiem uzasadnienia i wykazania spełnienia warunków wytrzymałościowo-cieplnych.
- W przypadku wystąpienia wątpliwości, co do prowadzenia robót, należy wezwać projektanta, który w ramach nadzoru autorskiego określi sposób postępowania.
- Podczas wykonywania robót bezwzględnie przestrzegać przepisy bhp oraz stosować oznakowania i zabezpieczenia bhp
- Przy wykonywaniu prac budowlanych należy korzystać z projektów branżowych. Należy zwrócić uwagę na przebicia i przejścia z instalacjami przez stropy i ściany.
- Stosować się do decyzji i warunków wydanych przez dysponentów sieci.
- Wszelkie zmiany niniejszej dokumentacji mogą być dokonywane wyłącznie za zgodą Projektanta. Dotyczy to w szczególności rozwiązań materiałowych.

Opracował:

mgr inż. arch. Michał Kaczmarzyk

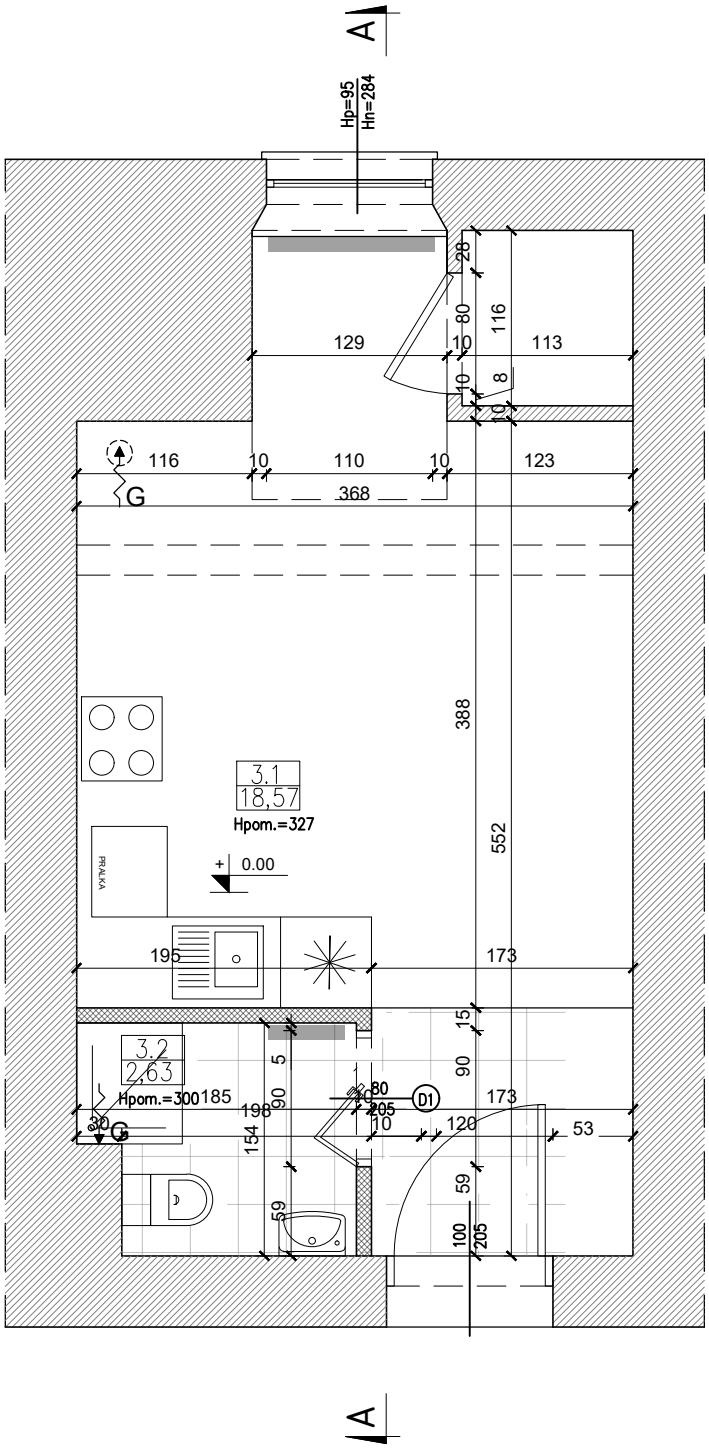


POW. UŻYTKOWA – 21,31 MKW

| | |
|---|---|
| 3.1 | POKÓJ Z ANEKSEM KUCH. |
| 18,74 | Panel podł./płytki ceram. |

| | |
|---|---|
| 3.2 | ŁAZIENKA |
| 2,63 | Płytki ceramiczne |

ściana istniejąca

ściana projektowana w systemie suchej zabudowy

G WENTYLACJA GRAWITACYJNA

| | | |
|---|---|---|
| INWESTOR/INVESTOR: GMINA GŁUCHOŁAZY UL. RYNEK 15 48-340 GŁUCHOŁAZY | | NUMER PROJEKTU/PROJECT NUMBER: Q/778<br>NUMER UMOWY/CONTRACT NUMBER: IE.2151.2.89.2025.BS |
| Qbik s.c. | | Qbik s.c. Pracownia Architektoniczna 48-300 Nysa, ul. Partyzantów 5A/3 tel. +48 694 453 808 |
| OPRACOWANIE-OBJEKT/OBJECT: DOKUMENTACJA PROJEKTOWA MODERNIZACJI NIEZAMIESZKAŁYCH LOKALI MIESZKALNYCH NA TERENIE GMINY GŁUCHOŁAZY -NOWY ŚWIĘTÓW 37A/8- | | |
| FAZA PROJEKTU/PROJECT PHASE: PROJEKT TECHNICZNY | | BRANŻA/BRANCH: ARCHITEKTURA |
| PROJEKTANT/DESIGNER: | NR UPRAWNIEŃ/CERTIFICATE NO.: | PODPIS/SIGNATURE: |
| mgr inż. arch. Dawid Waloszek | 01/OPOKK/2009 | |
| mgr inż. arch. Michał Kaczmarzyk | | |
| mgr inż. arch. Alina Knobloch | | |
| NAZWA RYSUNKU/DRAWING NAME: RZUT | | |

| DATA/DATE: | NUMER RYSUNKU/DRAWING NUMBER: | INDEX: | SKALA/SCALE: |
|---|---|---|---|
| 09.2025 | 107 | A | 1:50 |

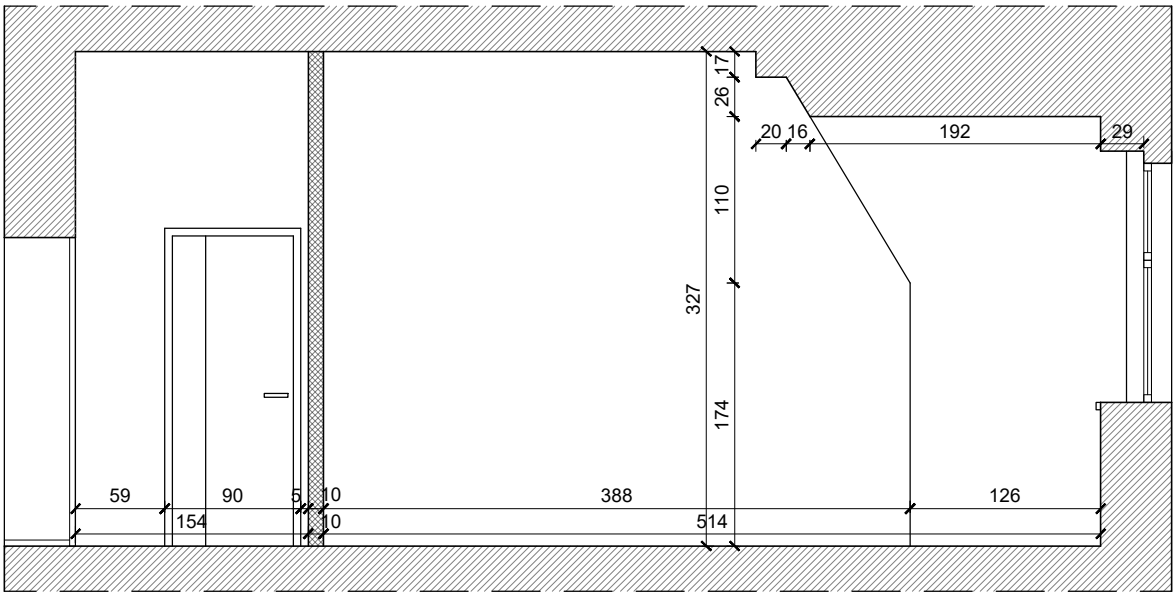


| | | |
|---|---|---|
| INWESTOR/INVESTOR: GMINA GŁUCHOŁAZY<br>UL. RYNEK 15<br>48-340 GŁUCHOŁAZY | | NUMER PROJEKTU/PROJECT NUMBER: Q/778<br>NUMER UMOWY/CONTRACT NUMBER: IE.2151.2.89.2025.BS |
| Qbik s.c. | Qbik s.c. Pracownia Architektoniczna<br>48-300 Nysa, ul. Partyzantów 5A/3<br>tel. +48 694 453 808 | |
| OPRACOWANIE-OBJEKT/OBJECT: DOKUMENTACJA PROJEKTOWA MODERNIZACJI NIEZAMIESZKAŁYCH LOKALI MIESZKALNYCH NA TERENIE GMINY GŁUCHOŁAZY -NOWY ŚWIĘTÓW 37A/8- | | |
| FAZA PROJEKTU/PROJECT PHASE: PROJEKT TECHNICZNY | | BRANŻA/BRANCH: ARCHITEKTURA |
| PROJEKTANT/DESIGNER: | NR UPRAWNIEŃ/CERTIFICATE NO.: | PODPIS/SIGNATURE: |
| mgr inż. arch. Dawid Waloszek | 01/OPOKK/2009 | |
| mgr inż. arch. Michał Kaczmarzyk | | |
| mgr inż. arch. Alina Knobloch | | |
| NAZWA RYSUNKU/DRAWING NAME: PRZEKRÓJ A-A | | |

| DATA/DATE: | NUMER RYSUNKU/DRAWING NUMBER: | INDEX: | SKALA/SCALE: |
|---|---|---|---|
| 09.2025 | 108 | A | 1:50 |

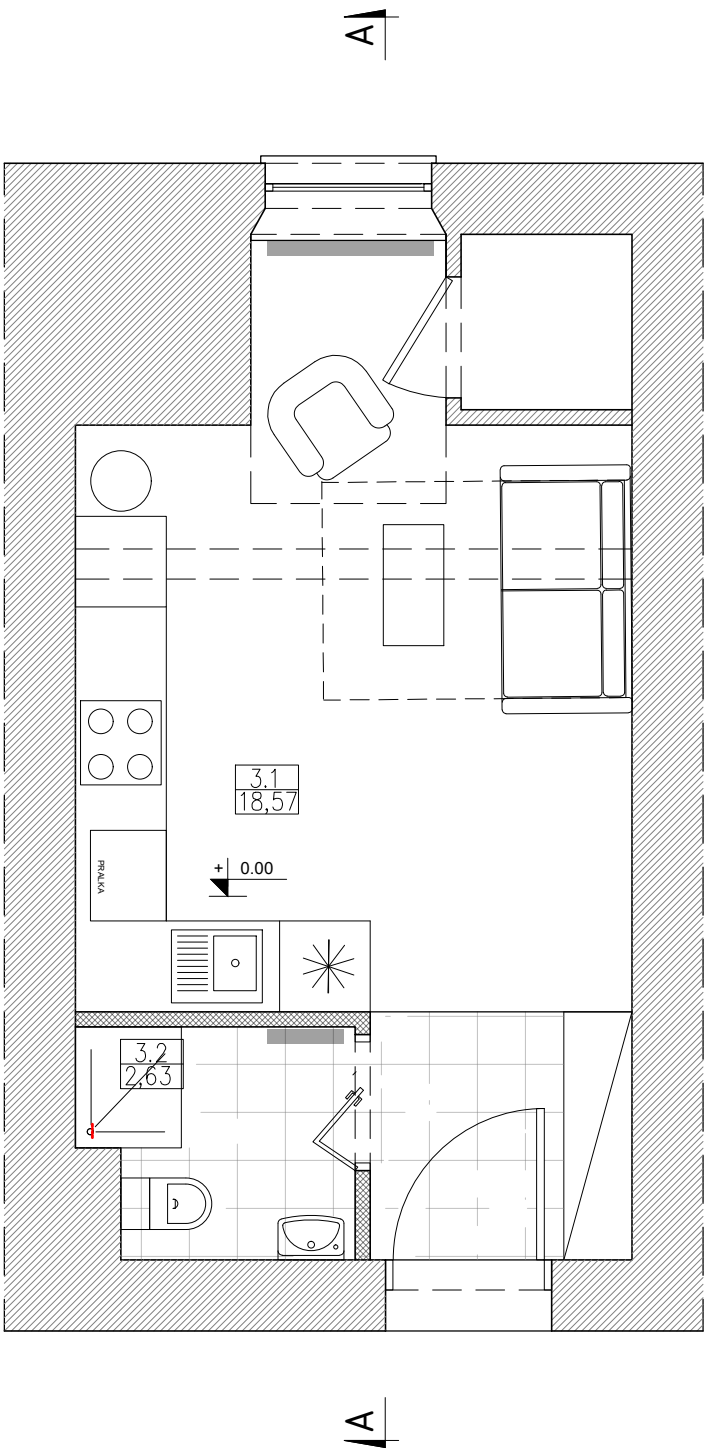


POW. UŻYTKOWA – 21,31 MKW

| | |
|---|---|
| 3.1 | POKÓJ Z ANEKSEM KUCH. |
| 18,74 | Panel podł./płytki ceram. |

| | |
|---|---|
| 3.2 | ŁAZIENKA |
| 2,63 | Płytki ceramiczne |

| | | | |
|---|---|---|---|
| INWESTOR/INVESTOR: GMINA GŁUCHOŁAZY<br>UL. RYNEK 15<br>48–340 GŁUCHOŁAZY | | NUMER PROJEKTU/PROJECT NUMBER: Q/778<br>NUMER UMOWY/CONTRACT NUMBER: IE.2151.2.89.2025.BS | |
| Qbik s.c. | Qbik s.c. Pracownia Architektoniczna<br>48–300 Nysa, ul. Partyzantów 5A/3<br>tel. +48 694 453 808 | | |
| OPRACOWANIE–OBJEKT/OBJECT:<br>DOKUMENTACJA PROJEKTOWA MODERNIZACJI NIEZAMIESZKAŁYCH LOKALI MIESZKALNYCH NA TERENIE GMINY GŁUCHOŁAZY<br>–NOWY ŚWIĘTÓW 37A/8– | | | |
| FAZA PROJEKTU/PROJECT PHASE:<br>PROJEKT TECHNICZNY | | BRANŻA/BRANCH:<br>ARCHITEKTURA | |
| PROJEKTANT/DESIGNER: | NR UPRAWNIEŃ/CERTIFICATE NO.: | PODPIS/SIGNATURE: | |
| mgr inż. arch. Dawid Waloszek | 01/OPOKK/2009 | | |
| mgr inż. arch. Michał Kaczmarzyk | | | |
| mgr inż. arch. Alina Knobloch | | | |
| NAZWA RYSUNKU/DRAWING NAME:<br>ARANŻACJA | | | |
| DATA/DATE: 09.2025 | NUMER RYSUNKU/DRAWING NUMBER: 109 | INDEX: A | SKALA/SCALE: 1:50 |

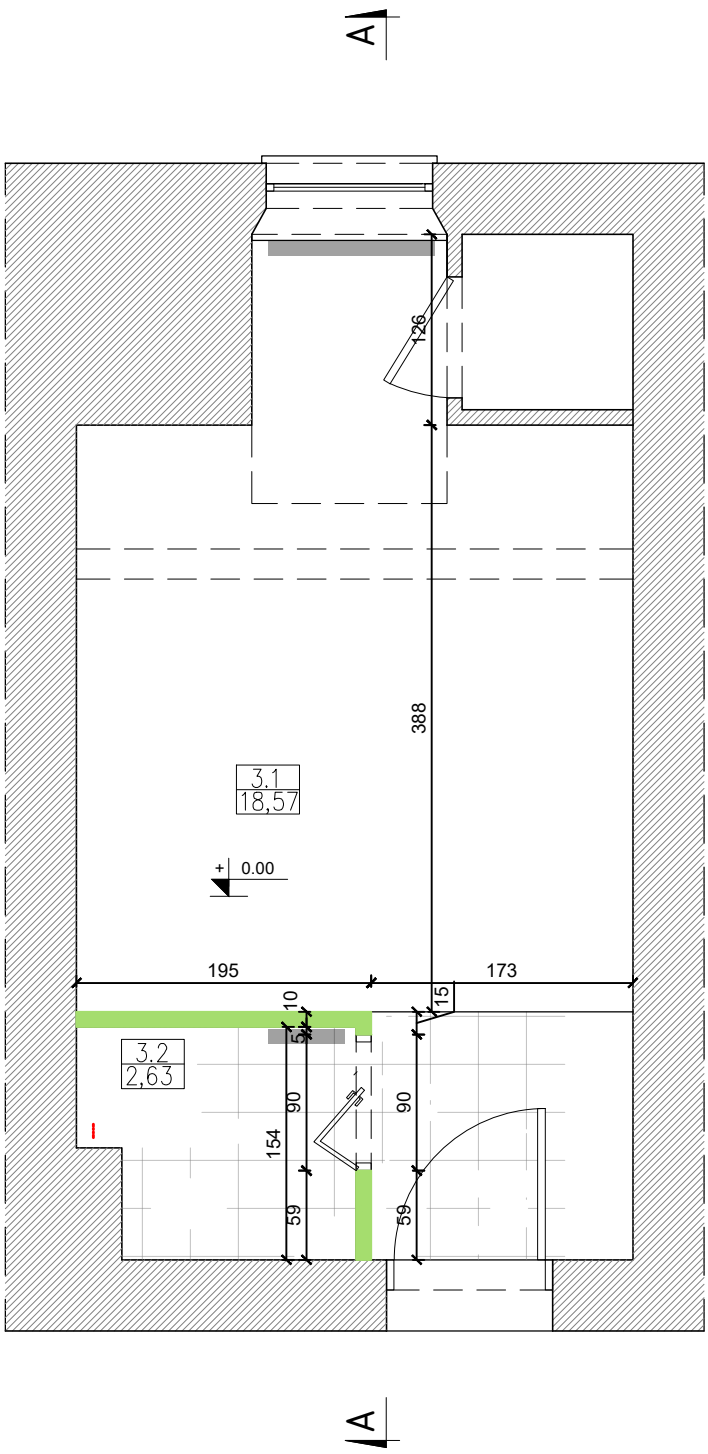


PROJ. ŚCIANKI W SYST. SUCHEJ ZABUDOWY

| | | |
|---|---|---|
| INWESTOR/INVESTOR: GMINA GŁUCHOŁAZY<br>UL. RYNEK 15<br>48-340 GŁUCHOŁAZY | | NUMER PROJEKTU/PROJECT NUMBER: Q/778<br>NUMER UMOWY/CONTRACT NUMBER: IE.2151.2.89.2025.BS |
| Qbik s.c. | Qbik s.c. Pracownia Architektoniczna<br>48-300 Nysa, ul. Partyzantów 5A/3<br>tel. +48 694 453 808 | |
| OPRACOWANIE-OBJEKT/OBJECT:<br>DOKUMENTACJA PROJEKTOWA MODERNIZACJI NIEZAMIESZKAŁYCH LOKALI MIESZKALNYCH NA TERENIE GMINY GŁUCHOŁAZY<br>-NOWY ŚWIĘTÓW 37A/8- | | |
| FAZA PROJEKTU/PROJECT PHASE:<br>PROJEKT TECHNICZNY | | BRANŻA/BRANCH:<br>ARCHITEKTURA |
| PROJEKTANT/DESIGNER: | NR UPRAWNIEŃ/CERTIFICATE NO.: | PODPIS/SIGNATURE: |
| mgr inż. arch. Dawid Waloszek | 01/OPOKK/2009 | |
| mgr inż. arch. Michał Kaczmarzyk | | |
| mgr inż. arch. Alina Knobloch | | |
| NAZWA RYSUNKU/DRAWING NAME:<br>PROJ. ŚCIANKI W SYSTEMIE SUCHEJ ZABUDOWY | | |

| DATA/DATE: | NUMER RYSUNKU/DRAWING NUMBER: | INDEX: | SKALA/SCALE: |
|---|---|---|---|
| 09.2025 | 110 | A | 1:50 |

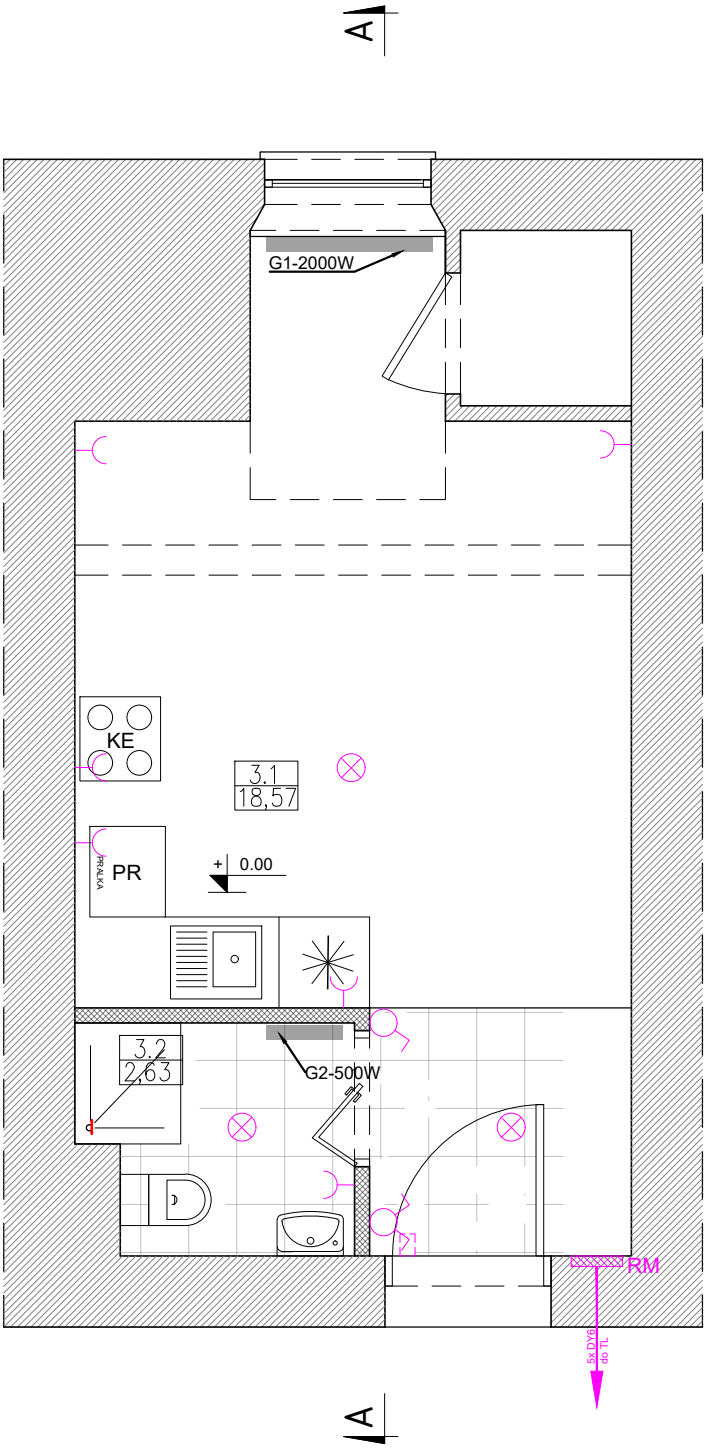


gniazdo elektryczne

łącznik pojedynczy

łącznik podwójny

oświetlenie użytkowe

RM skrzynka elektryczna

Instalacja elektryczna centralnego ogrzewania

G1 energooszczędny grzejnik elektryczny, konwektorowy, ścienny, regulacja temperatury 5°C - 30°C,

G2 grzejnik, łazienkowy, pionowy, drabinka, elektryczny,

| | | |
|---|---|---|
| INWESTOR/INVESTOR: GMINA GŁUCHOŁAZY<br>UL. RYNEK 15<br>48-340 GŁUCHOŁAZY | | NUMER PROJEKTU/PROJECT NUMBER: Q/778<br>NUMER UMOWY/CONTRACT NUMBER: IE.2151.2.89.2025.BS |
| Qbik s.c. | Qbik s.c. Pracownia Architektoniczna<br>48-300 Nysa, ul. Partyzantów 5A/3<br>tel. +48 694 453 808 | |
| OPRACOWANIE-OBJEKT/OBJECT: DOKUMENTACJA PROJEKTOWA MODERNIZACJI NIEZAMIESZKAŁYCH LOKALI MIESZKALNYCH NA TERENIE GMINY GŁUCHOŁAZY -NOWY ŚWIĘTÓW 37A/8- | | |
| FAZA PROJEKTU/PROJECT PHASE: PROJEKT TECHNICZNY | | BRANŻA/BRANCH: ELEKTRYCZNA |
| PROJEKTANT/DESIGNER: | NR UPRAWNIEŃ/CERTIFICATE NO.: | PODPIS/SIGNATURE: |
| mgr inż. Józef Radomański | 265/87/Op | |
| mgr inż. arch. Michał Kaczmarzyk | | |
| mgr inż. arch. Alina Knobloch | | |
| NAZWA RYSUNKU/DRAWING NAME: PLAN INSTALACJI ELEKTRYCZNEJ | | |

| DATA/DATE: | NUMER RYSUNKU/DRAWING NUMBER: | INDEX: | SKALA/SCALE: |
|---|---|---|---|
| 09.2025 | 201 | A | 1:50 |

otwór w murze dla zestawu:
szer. x wys. 335x865mm
GŁĘBOKOŚĆ 72mm z ramką regulacyjną

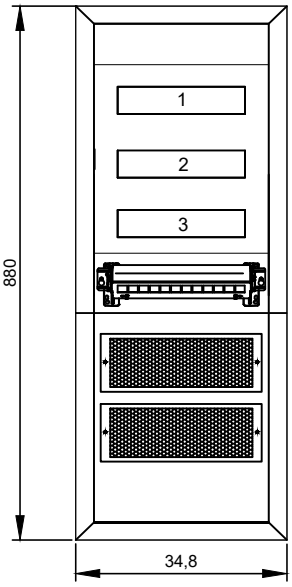


## TABLICA RM

OBUDOWA WNĘKOWA

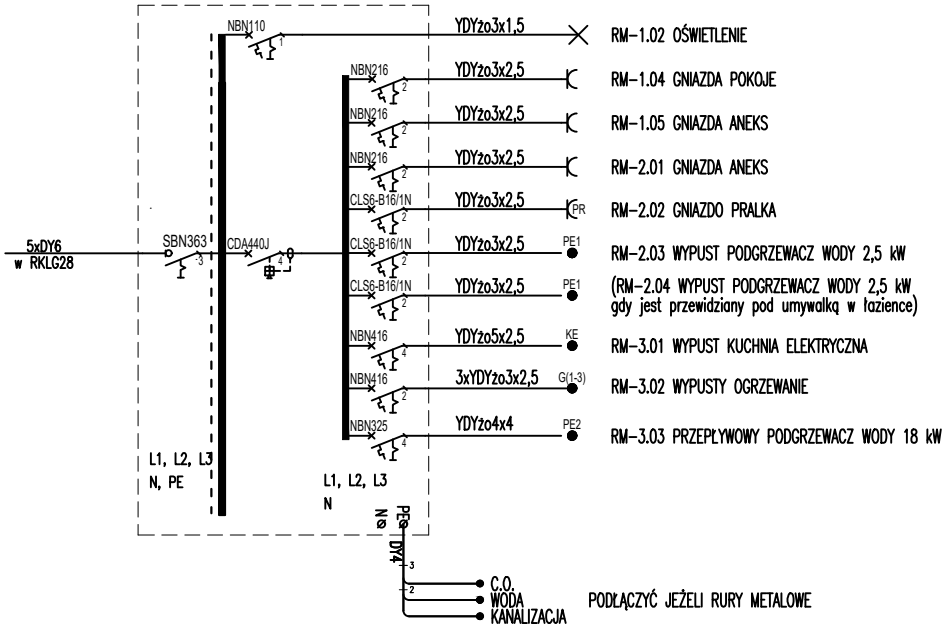


Dodatkowe zabezpieczenie od porażeń:
SAMOCZYNNE WYŁĄCZENIE NAPIĘCIA

| | | |
|---|---|---|
| INWESTOR/INVESTOR: GMINA GŁUCHOŁAZY<br>UL. RYNEK 15<br>48-340 GŁUCHOŁAZY | | NUMER PROJEKTU/PROJECT NUMBER: Q/778<br>NUMER UMOWY/CONTRACT NUMBER: IE.2151.2.89.2025.BS |
| Qbik s.c. | Qbik s.c. Pracownia Architektoniczna<br>48-300 Nysa, ul. Partyzantów 5A/3<br>tel. +48 694 453 808 | |
| OPRACOWANIE-OBJEKT/OBJECT: DOKUMENTACJA PROJEKTOWA MODERNIZACJI NIEZAMIESZKAŁYCH LOKALI MIESZKALNYCH NA TERENIE GMINY GŁUCHOŁAZY -NOWY ŚWIĘTÓW 37A/8- | | |
| FAZA PROJEKTU/PROJECT PHASE: PROJEKT TECHNICZNY | | BRANŻA/BRANCH: ELEKTRYCZNA |
| PROJEKTANT/DESIGNER: | NR UPRAWNIEŃ/CERTIFICATE NO.: | PODPIS/SIGNATURE: |
| mgr inż. Józef Radomański | 265/87/Op | |
| mgr inż. arch. Michał Kaczmarzyk | | |
| mgr inż. arch. Alina Knobloch | | |
| NAZWA RYSUNKU/DRAWING NAME: SCHEMAT INSTALACJI ELEKTRYCZNYCH | | |
| DATA/DATE: 09.2025 | NUMER RYSUNKU/DRAWING NUMBER: 202 | INDEX: A / SKALA/SCALE: B.S. |

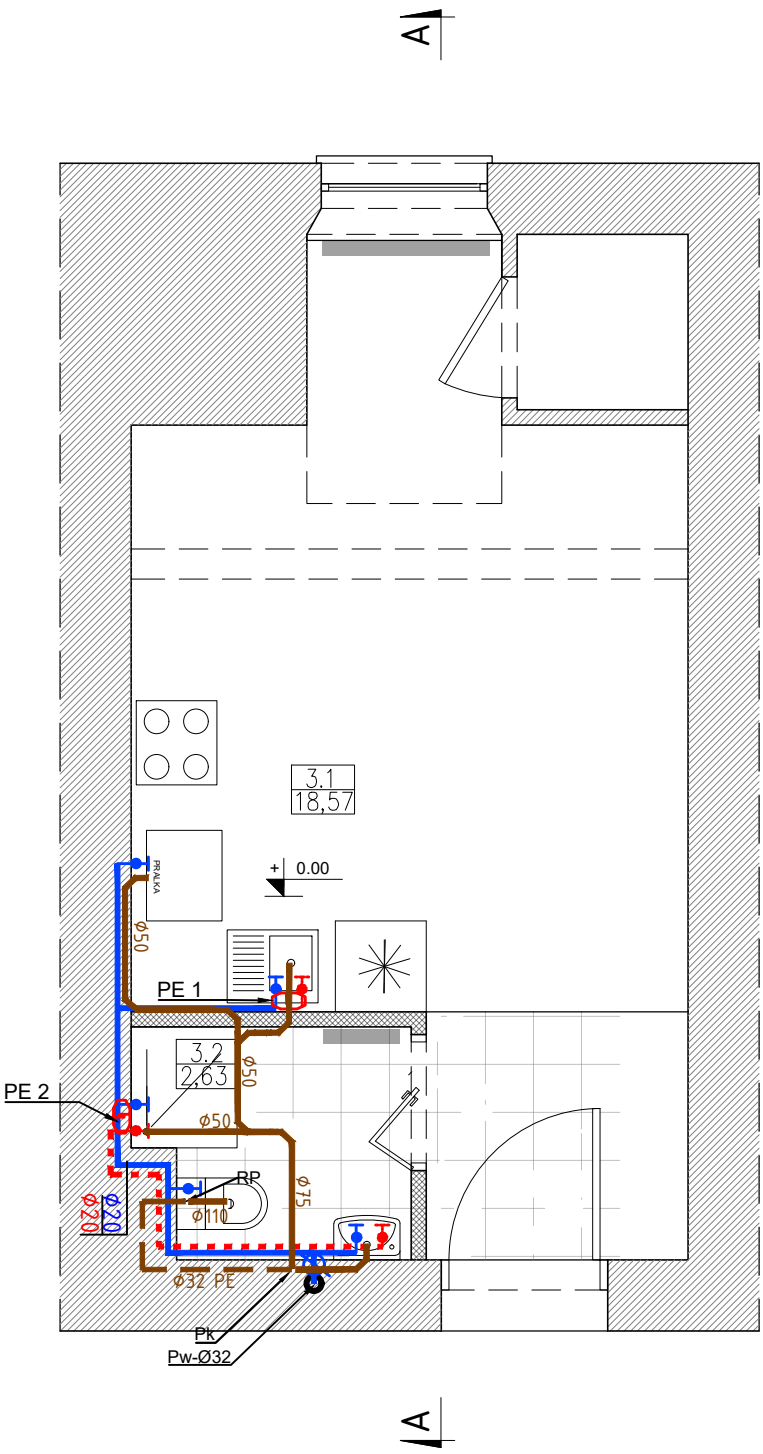


LEGENDA:

Instalacja wody

Ø16 / Ø20 — projektowana instalacja zimnej wody użytkowej z rur wielowarstwowych PE-RT

Ø16 / Ø20 — projektowana instalacja ciepłej wody użytkowej z rur wielowarstwowych PE-RT

projektowane zawory odcinające

PE 1 — elektryczny ogrzewacz wody typ GT10

PE 2 — przepływowy ogrzewacz wody typ DHB-E 18,

istniejący/projektowany układ pomiarowy

Pw-Ø32 — pion wody pitnej

Instalacja kanalizacji sanitarnej

Ø50 — projektowana instalacja kanalizaji sanitarnej z rur PP

Pk-Ø110 — pion kanalizacyjny

Ø110 PVC — projektowana instalacja kanalizacji sanitarnej z rur PVC

RP — rozdrabniacz przystawkowy

Ø32 PE — projektowana ciśnieniowa instalacja kanalizacji sanitarnej z rur PE

| | | |
|---|---|---|
| INWESTOR/INVESTOR: GMINA GŁUCHOŁAZY, UL. RYNEK 15, 48-340 GŁUCHOŁAZY | | NUMER PROJEKTU/PROJECT NUMBER: Q/778; NUMER UMOWY/CONTRACT NUMBER: IE.2151.2.89.2025.BS |
| Qbik s.c. Pracownia Architektoniczna, 48-300 Nysa, ul. Partyzantów 5A/3, tel. +48 694 453 808 | | |
| OPRACOWANIE-OBJEKT/OBJECT: DOKUMENTACJA PROJEKTOWA MODERNIZACJI NIEZAMIESZKAŁYCH LOKALI MIESZKALNYCH NA TERENIE GMINY GŁUCHOŁAZY -NOWY ŚWIĘTÓW 37A/8- | | |
| FAZA PROJEKTU/PROJECT PHASE: PROJEKT TECHNICZNY | | BRANŻA/BRANCH: SANITARNA |
| PROJEKTANT/DESIGNER: | NR UPRAWNIEŃ/CERTIFICATE NO.: | PODPIS/SIGNATURE: |
| mgr inż. Renata Schreck | 573/01 | |
| mgr inż. arch. Michał Kaczmarzyk | | |
| mgr inż. arch. Alina Knobloch | | |
| NAZWA RYSUNKU/DRAWING NAME: SCHEMAT INSTALACJI SANITARNYCH | | |

| DATA/DATE: | NUMER RYSUNKU/DRAWING NUMBER: | INDEX: | SKALA/SCALE: |
|---|---|---|---|
| 09.2025 | 301 | A | 1:50 |

Qbik s.c. Pracownia Architektoniczna
48-300 Nysa, ul. Partyzantów 5a/3
tel.:(+48) 694 453 808, e-mail: m.kaczmarzyk@qbik.nysa.pl

| | |
|---|---|
| Umowa | IE.2151.2.89.2025.BS |
| TYTUŁ OPRACOWANIA: | **„Dokumentacja projektowa modernizacji niezamieszkałych lokali mieszkalnych na terenie Gminy Głuchołazy" w ramach zadania budżetowego pn. „Odbudowa mienia gminnego oraz pozostałej infrastruktury zniszczonej podczas powodzi "**<br><br>**Nowy Świętów 37a/8** |
| OBIEKT | Lokal mieszkalny |
| Adres obiektu budowlanego: | Województwo: **opolskie**, powiat: **nyski**, gmina: **Głuchołazy**<br>Nowy Świętów 37a/8 , 48-340 Głuchołazy |
| Jednostka ewidencyjna, obręb i numery działek ewidencyjnych, na których obiekt jest zlokalizowany: | Identyfikator działki**: 160701_5.0010.273/10**<br>Obręb**: 0010 NOWY ŚWIĘTÓW**<br>Numer działki ewidencyjnej, na której obiekt jest zlokalizowany: 273/10 |
| | **ZAŁĄCZNIKI**<br>Egzemplarz: /4 |
| Kat. obiektu bud. | **XIII** |
| Nazwa i adres inwestora: | **Gmina Głuchołazy**<br>**Ul. Rynek 15**<br>**48-340 Głuchołazy** |
| Nazwa i adres jednostki projektowania: | **QBIK s.c. Pracownia Architektoniczna**<br>Ul. Partyzantów 5A/3<br>48-300 Nysa |
| Branża architektoniczna<br>Projektant:<br><br>Opracował: | **mgr inż. arch. Dawid Waloszek**<br>upr. nr 01/OPOKK/2009<br><br>**mgr inż. arch. Michał Kaczmarzyk** |

Data opracowania: 11.12.2025

## CZĘŚĆ III – ZAŁĄCZNIKI

5. Informacja w zakresie bezpieczeństwa i ochrony zdrowia……25
6. Oświadczenia projektantów o sporządzeniu projektu zgodnie z obowiązującymi przepisami i zasadami, kopie zaświadczeń o przynależności do izby oraz kopie decyzji o nadaniu projektantom uprawnień budowlanych…….28
7. Uzgodnienia.
8. Ekspertyza techniczna w zakresie oceny stanu technicznego oraz możliwości modernizacji lokalu mieszkalnego.

## 5. INFORMACJA W ZAKRESIE BEZPIECZEŃSTWA I OCHRONY ZDROWIA.

1.1. **Lokalizacja inwestycji:** Nowy Świętów 37a/8, dz. nr 273/10;

1.1. **Inwestor:** Gmina Głuchołazy, ul. Rynek 15, 48-340 Głuchołazy

1.2. **Projektanci:** mgr inż. arch. Michał Kaczmarzyk

1.3. **Podstawa prawna:** Rozporządzenie Ministra Infrastruktury z dnia 23.06.2003 r. w sprawie informacji dotyczącej bezpieczeństwa i ochrony zdrowia oraz planu bezpieczeństwa i ochrony zdrowia – Dz.U. Nr 120 poz. 1126.

1.2. Zakres robót całego zamierzenia budowlanego obejmuje w kolejności:

1.2.1. Przygotowanie i zagospodarowanie placu budowy:
- protokolarne przejęcie od inwestora terenu budowy, wykonawczej dokumentacji technicznej oraz dziennika budowy
- wydzielenie terenu robót, oznakowanie tablicami ostrzegawczymi i informacyjnymi w tym wykonanie tablicy informacyjnej
- urządzenie pomieszczeń socjalno-bytowych (jadalnia, szatnia)
- udostępnienie istniejących w budynku urządzeń pomieszczeń higieniczno – sanitarnych
- rozmieszczenie sprzętu budowlanego

1.2.2. Roboty rozbiórkowe :
- demontaż okładzin ścian i sufitów
- demontaż warstw podłogowych
- demontaż istniejących instalacji: elektrycznej , wod-kan, C.O.
- transport gruzu samochodem samowyładowczym przy ręcznym załadunku i mechanicznym rozładunku wraz z utylizacją gruzu

1.2.3. Roboty wykończeniowe :
- wykonanie instalacji elektrycznej, wodno-kanalizacyjnej,
- wykonanie ścianek w systemie suchej zabudowy
- wykonanie tynków
- roboty okładzinowe ścian (glazury) w łazience płytkami 30x30 cm w kolorze białym
- Montaż miski ustępowej, prysznica oraz umywalki, zlewozmywaka
- roboty malarskie
- wykonanie i montaż posadzek
- renowacja stolarki drzwiowej
- montaż grzejników pokojowych i łazienkowych
- montaż oświetlenia i gniazd wtykowych
- roboty porządkowe

1.3. Wskazanie elementów zagospodarowania terenu, które mogą stwarzać zagrożenie bezpieczeństwa i zdrowia ludzi :
- rusztowania
- rozdzielnie elektryczne
- stanowisko betoniarki, podajnika i materiałów sypkich

- piła tarczowa

1.4. Informacje dot. przewidywanych zagrożeń podczas robót budowlanych, określające skalę, rodzaje zagrożeń oraz miejsce i czas ich wystąpienia :
a/ upadek z wysokości : zagrożenie nie występuje
b/ porażenie prądem elektrycznym :
- ekspozycja zagrożenia praktycznie możliwa- kilka razy na dzień
- miejsca występowania zagrożenia: elektronarzędzia, betoniarka, podajnik do betonu, piła tarczowa, kable przesyłające energię elektryczną
- zagrożenie występuje do 3 godz. dziennie

c/ skaleczenia :
- ekspozycja zagrożenia b. duża – codziennie
- miejsce wystąpienia zagrożenia: ostre krawędzi detali
- zagrożenie występuje 7,5 godz. dziennie

d/ uderzenie i przygniecenie :
- ekspozycja zagrożenia b. duża – codziennie, prawdopodobieństwo niewielkie
- miejsce wystąpienia zagrożenia: przy robotach montażowych, transporcie ręcznym, składowaniu materiałów
- zagrożenie występuje 7,5 godz. dziennie

e/ poślizgnięcie się , potknięcie się , upadek :
- ekspozycja zagrożenia praktycznie możliwa- kilka razy na dzień
- miejsce wystąpienia zagrożenia: stanowisko pracy, plac budowy
- zagrożenie występuje 7,5 godz. dziennie

f/ spadające przedmioty :
- ekspozycja zagrożenia niewielka – codziennie
- miejsce wystąpienia zagrożenia: rusztowania, przenoszenie
- zagrożenie występuje 7,5 godz. dziennie

g/ pochwycenia przez ruchome elementy maszyn:
- ekspozycja zagrożenia praktycznie możliwa- kilka razy na dzień
- miejsce wystąpienia zagrożenia: piła tarczowa, giętarka, betoniarka, przecinarka do płytek, gilotyna
- zagrożenie występuje do 3 godz. dziennie

h/ urazy oczu :
- ekspozycja zagrożenia praktycznie możliwa- kilka razy na dzień
- miejsce wystąpienia zagrożenia: betoniarka, stanowiska tynkarskie, miejsce gaszenia wapna, roboty izolacyjne (wełna min.), przecinarka do płytek, gilotyna
- zagrożenie występuje 7,5 godz. dziennie

i/ oparzenia :
- ekspozycja zagrożenia praktycznie możliwa- kilka razy na dzień
- miejsce wystąpienia zagrożenia: kocioł do lepiku, zgrzewarka do rur PVC, roboty izolacyjne
- zagrożenie występuje 7,5 godz. dziennie

1.5. Informacje o sposobie prowadzenia instruktażu pracowników przed przystąpieniem do realizacji robót szczególnie niebezpiecznych, takich jak:
- montaż, demontaż i konserwacja rusztowań
- roboty budowlane przy montażu, demontażu ciężkich elementów o masie > 1,0 t

a) pracownik nowo-przyjęty przechodzi szkolenie wstępne ogólne podstawowe i stanowiskowe prowadzone przez gł. specjalistę BHP. Pracownik już zatrudniony przesunięty do robót niebezpiecznych przechodzi szkolenie stanowiskowe prowadzone przez kierownika budowy.
b) zasady postępowania w przypadku wystąpienia zagrożenia :
- ocena zdarzenia, podjęcie działania
- jak najszybsze usunięcie czynnika działającego na poszkodowanego
- ocena zaistniałego zagrożenia dla życia poszkodowanego
- sprawdzenie tętna, oddechu oraz drożności dróg oddechowych
- ocena stanu przytomności
- ustalenie rodzaju urazu (rany, złamania itp.)
- zabezpieczenie chorego przed możliwością dodatkowego urazu lub innego zagrożenia (np. wyniesienie poszkodowanego z miejsca działania czynników toksycznych)
- natychmiastowe zgłoszenie kierownictwu budowy przez poszkodowanego lub współpracownika o zaistniałym zdarzeniu
- wezwanie pomocy fachowej (lekarza. Pogotowia Ratunkowego itd)
- transport poszkodowanego (jeśli nie ma możliwości szybkiego dotarcia lekarza)
- zabezpieczenie miejsca w którym wystąpiło zagrożenie
- kierownictwo budowy informuje dyrekcję i służby BHP o zaistniałym zdarzeniu

c) wszyscy pracownicy mają obowiązek stosowania środków ochrony indywidualnej takich jak :
- kaski
- szelki przy pracach na wysokości
- odzież roboczą i ochronną
- sprzęt ochrony osobistej (okulary ochronne, nauszniki, maski)

1.6. Środki techniczne i organizacyjne, zapobiegające niebezpieczeństwom wynikającym z wykonywania robót budowlanych w strefach szczególnego zagrożenia i ich sąsiedztwie, w tym zapewniających sprawną komunikację, szybką ewakuację na wypadek pożaru, awarii i innych zagrożeń;
- odpowiednio wyposażony punkt ppoż. (gaśnica)
- punkt sanitarny
- wyznaczone drogi ewakuacyjne
- wyznaczone punkty poboru wody

## 1.7. Osoba odpowiedzialna za opracowanie planu BIOZ na budowie:

Zgodnie z postanowieniami w/w ustawy osoba przejmująca obowiązki Kierownika Budowy jest zobowiązana do opracowania planu BIOZ przed rozpoczęciem budowy i umieszczeniem go w widocznym i dostępnym miejscu.

Opracował:
mgr inż. arch. Michał Kaczmarzyk

Nysa, dnia 11.12.2025r.

# OŚWIADCZENIE

**BRANŻA**: Architektura

Zgodnie z wymogiem art. 34 ust.3d pkt.3 ustawy z dnia 7 lipca 1994r. Prawo budowlane oświadczam, że niniejszy projekt budowlany, obejmujący projekt architektoniczno-budowlany oraz projekt techniczny, został sporządzony zgodnie z obowiązującymi przepisami oraz zasadami wiedzy technicznej, dla zadania pn.:

**Dokumentacja projektowa modernizacji niezamieszkałych lokali mieszkalnych na terenie Gminy Głuchołazy w ramach zadania budżetowego pn. „Odbudowa mienia gminnego oraz pozostałej infrastruktury zniszczonej podczas powodzi"**

(rodzaj obiektu budowlanego bądź robót budowlanych)

Jednostka ewidencyjna: **160701_5**

Obręb ewid.**: 0010 NOWY ŚWIĘTÓW**

Numery działek ewidencyjnych, na których obiekt jest zlokalizowany:

**273/10**

48-340 Głuchołazy, Nowy Świętów 37a/8
(adres zamierzenia budowlanego)

został sporządzony zgodnie z obowiązującymi przepisami oraz zasadami wiedzy technicznej.

Podpis projektanta.....

mgr inż. arch. Dawid Waloszek
upr. nr 01/OPOKK/2009

IZBA ARCHITEKTÓW
RZECZYPOSPOLITEJ POLSKIEJ

Opolska Okręgowa Rada Izby Architektów RP

# ZAŚWIADCZENIE - ORYGINAŁ

**(wypis z listy architektów)**

Opolska Okręgowa Rada Izby Architektów RP zaświadcza, że:

**mgr inż. arch. Dawid Waloszek**

posiadający kwalifikacje zawodowe do pełnienia samodzielnych funkcji technicznych w budownictwie w specjalności architektonicznej i w zakresie posiadanych uprawnień nr **01/OPOKK/2009**, jest wpisany na listę członków Opolskiej Okręgowej Izby Architektów RP pod numerem: **OP-0164.**

Członek czynny od: 29-09-2009 r.

Data i miejsce wygenerowania zaświadczenia: 29-04-2025 r. Opole.

Zaświadczenie jest ważne do dnia: **31-01-2026 r.**

Podpisano elektronicznie w systemie informatycznym Izby Architektów RP przez:
Jakub Tomiczek, Przewodniczący Okręgowej Rady Izby Architektów RP.

Nr weryfikacyjny zaświadczenia:

**OP-0164-37FB-DAF2-5414-E8FC**

---

Dane zawarte w niniejszym zaświadczeniu można sprawdzić podając nr weryfikacyjny zaświadczenia w publicznym serwisie internetowym Izby Architektów: www.izbaarchitektow.pl lub kontaktując się bezpośrednio z właściwą Okręgowa Izbą Architektów RP.

IZBA ARCHITEKTÓW
RZECZYPOSPOLITEJ POLSKIEJ

OPOLSKA OKRĘGOWA IZBA ARCHITEKTÓW
OKRĘGOWA KOMISJA KWALIFIKACYJNA

*L.dz. OPOIA / 181 /2009* *Opole, dnia 25 czerwca 2009 r.*

Sygnatura akt: OKK / 8 /2009

***DECYZJA Nr 01 / OPOKK / 2009***

Na podstawie art. 12 ust. 1 pkt 1 i ust. 2, art. 13 ust.1 pkt 1 i art.14 ust. 1 pkt 1 ustawy z dnia 7 lipca 1994 r. - Prawo budowlane (tekst jednolity: Dz. U. z 2003 r. Nr 207, poz. 2016; dalsze zmiany: Dz.U.z 2004 r. Nr 6,poz.41, Nr 92,poz.881, Nr 93,poz.888 i Nr 96,poz.959,Dz.U z 2005 r. Nr 113,poz.954, Nr 163, poz. 1362 i poz. 1364,Nr 169, poz.1419, oraz z 2006 r. Nr 12, poz. 63), art. 11 i 24 ust. 1 pkt 2 ustawy z dnia 15 grudnia 2000 r. o samorządach zawodowych architektów, inżynierów budownictwa oraz urbanistów (Dz. U. z 2001 r. Nr 5, poz. 42, z 2002 r. Nr 23, poz. 221, Nr 153, poz. 1271 i Nr 240, poz. 2052, z 2003 r. Nr 124, poz.1152 i Nr 190, poz.1864, z 2004 r. Nr 141, poz.1492, oraz z 2005 r. Nr 150,poz.1247), § 11 ust. 1 pkt 1 rozporządzenia Ministra Transportu i Budownictwa z dnia 28 kwietnia 2006 r. w sprawie samodzielnych funkcji technicznych w budownictwie (Dz. U. z 2006 r. Nr 83, poz. 578) oraz art.104 i 107 § 1 i 4 ustawy z dnia 14 czerwca 1960 r. - Kodeks postępowania administracyjnego (tekst jednolity: Dz. U. z 2000 r. Nr 98, poz. 1071; dalsze zmiany: Dz. U. z 2001 r. Nr 49, poz. 509, z 2002 r. Nr 113, poz. 984, Nr 153,poz.1271 i Nr 169, poz. 1387, z 2003 r., Nr 130, poz. 1188, z 2004 r. Nr 162, poz.1692, oraz z 2005 r. Nr 64, poz.565 i Nr 78, poz.682)

**stwierdza się, że**

## Pan mgr inż. arch. Dawid Jan WALOSZEK

**posiada odpowiednie wykształcenie techniczne i praktykę zawodową**

**i nadaje się**

## UPRAWNIENIA BUDOWLANE

**w specjalności architektonicznej do projektowania bez ograniczeń.**

Decyzja niniejsza jako uwzględniająca w całości żądanie strony nie wymaga uzasadnienia.

Od decyzji przysługuje Panu odwołanie do Krajowej Komisji Kwalifikacyjnej Izby Architektów. Odwołanie wnosi się za pośrednictwem organu, który wydał decyzję tj. Okręgowej Komisji Kwalifikacyjnej Opolskiej Okręgowej Izby Architektów, w terminie 14 dni od dnia doręczenia decyzji.

| | | |
|---|---|---|
| Przewodniczący OKK | arch. Jerzy Świczewski | ..... |
| Wiceprzewodnicząca OKK | arch. Krystyna Piecuch | ..... |
| Sekretarz OKK | arch. Bogusław Szuba | ..... |
| Członek OKK | arch. Lidia Jędrzejowska-Hełka | ..... |
| Członek OKK | arch. Andrzej Szuba | ..... |

Otrzymują:
1. Pan mgr inż. arch. Dawid Waloszek
   ul. Polna 4 A, 46-046 Kadłub Turawski
2. Gdy decyzja stanie się ostateczna:
   1) Główny Inspektor Nadzoru Budowlanego ul. Krucza 38/42, 00-926 Warszawa
      - w celu wpisania do centralnego rejestru osób posiadających uprawnienia budowlane,
   2) Opolska Okręgowa Rada Izby Architektów.
3. a/a

OPOLSKA OKRĘGOWA IZBA ARCHITEKTÓW

45-015 Opole, Rynek 5-6/5. Tel.: 0 77 453 22 98. Fax: 077 454 19 35 E-mail: opolska@izbaarchitektow.pl
Regon : 017466395-00081 NIP: 754-27-17-809 Konto PKO BP SA I O/Opole Nr 37 1020 3668 0000 5002 0014 3834

Nysa, dnia 11.12.2025 r.

# OŚWIADCZENIE

**BRANŻA**: Elektryczna

Zgodnie z wymogiem art. 34 ust.3d pkt.3 ustawy z dnia 7 lipca 1994r. Prawo budowlane oświadczam, że niniejszy projekt budowlany, obejmujący projekt architektoniczno-budowlany oraz projekt techniczny, został sporządzony zgodnie z obowiązującymi przepisami oraz zasadami wiedzy technicznej, dla zadania pn.:

**Dokumentacja projektowa modernizacji niezamieszkałych lokali mieszkalnych na terenie Gminy Głuchołazy w ramach zadania budżetowego pn. „Odbudowa mienia gminnego oraz pozostałej infrastruktury zniszczonej podczas powodzi"**

(rodzaj obiektu budowlanego bądź robót budowlanych)

Jednostka ewidencyjna: **160701_5**

Obręb ewid.**: 0010 NOWY ŚWIĘTÓW**

Numery działek ewidencyjnych, na których obiekt jest zlokalizowany:

**273/10**

48-340 Głuchołazy, Nowy Świętów 37a/8
(adres zamierzenia budowlanego)

został sporządzony zgodnie z obowiązującymi przepisami oraz zasadami wiedzy technicznej.

Podpis projektanta.....

mgr inż. Józef Radomański
upr. nr 265/87/Op

POLSKA IZBA INŻYNIERÓW BUDOWNICTWA

# Zaświadczenie

o numerze weryfikacyjnym:

OPL-AXP-XR5-YJ9 *

Pan JÓZEF RADOMAŃSKI o numerze ewidencyjnym OPL/IE/1979/02
adres zamieszkania ul. BOHATERÓW WARSZAWY nr 9, 48-300 NYSA
jest członkiem Opolskiej Okręgowej Izby Inżynierów Budownictwa i posiada wymagane ubezpieczenie od odpowiedzialności cywilnej.
Niniejsze zaświadczenie jest ważne od 2025-01-01 do 2025-12-31.

Zaświadczenie zostało wygenerowane elektronicznie i opatrzone bezpiecznym podpisem elektronicznym weryfikowanym przy pomocy ważnego kwalifikowanego certyfikatu w dniu 2024-12-30 roku przez:

Dariusz Bajno , Przewodniczący Rady Opolskiej Okręgowej Izby Inżynierów Budownictwa.

Zgodnie z art. $78^1$ K.c.
§ 1. Do zachowania elektronicznej formy czynności prawnej wystarcza złożenie oświadczenia woli w postaci elektronicznej i opatrzenie go kwalifikowanym podpisem elektronicznym.
§ 2. Oświadczenie woli złożone w formie elektronicznej jest równoważne z oświadczeniem woli złożonym w formie pisemnej.

* Weryfikację poprawności danych w niniejszym zaświadczeniu można sprawdzić za pomocą numeru weryfikacyjnego zaświadczenia na stronie Polskiej Izby Inżynierów Budownictwa www.piib.org.pl lub kontaktując się z biurem właściwej Okręgowej Izby Inżynierów Budownictwa.

Opole 1987-11-27

**URZĄD WOJEWÓDZKI**
**w OPOLU**

Wydział Planowania Przestrzennego,
Urbanistyki, Architektury
i Nadzoru Budowlanego

Nr ewid. 265/87/Op

# STWIERDZENIE PRZYGOTOWANIA ZAWODOWEGO
## DO PEŁNIENIA SAMODZIELNYCH FUNKCJI TECHNICZNYCH W BUDOWNICTWIE

Na podstawie § 4 ust.2, § 7 - - - - - - - - - - - - - - - - - - - - - - -

i § 13 ust. 1 pkt 3 lit. d rozporządzenia Ministra Gospodarki Terenowej i Ochrony Środowiska z dnia 20 lutego 1975 r. w sprawie samodzielnych funkcji technicznych w budownictwie (Dz. U. Nr 8, poz. 46) stwierdza się, że:

Obywatel JÓZEF MARIAN R A D O M A Ń S K I

magister inżynier elektryk

urodzony dnia 07 czerwca 1955 r. w Nysie

ma przygotowanie zawodowe upoważniające do wykonywania samodzielnej funkcji

p r o j e k t a n t a

w specjalności instalacyjno-inżynieryjnej

w zakresie instalacji elektrycznych

Obywatel Józef Marian R a d o m a ń s k i jest upoważniony do:

1/ sporządzania projektów instalacji elektrycznych,

2/ w budownictwie osób fizycznych - do kierowania, nadzorowania i kontrolowania budowy, kierowania i kontrolowania wytwarzania konstrukcyjnych elementów instalacji oraz oceniania i badania stanu technicznego instalacji elektrycznych.-

URZĄD WOJEWÓDZKI w OPOLU

GŁÓWNY ARCHITEKT WOJEWÓDZKI

mgr inż. arch. Maciej Modzirek

Nysa, dnia 11.12.2025 r.

# OŚWIADCZENIE

**BRANŻA**: Sanitarna

Zgodnie z wymogiem art. 34 ust.3d pkt.3 ustawy z dnia 7 lipca 1994r. Prawo budowlane oświadczam, że niniejszy projekt budowlany, obejmujący projekt architektoniczno-budowlany oraz projekt techniczny, został sporządzony zgodnie z obowiązującymi przepisami oraz zasadami wiedzy technicznej, dla zadania pn.:

**Dokumentacja projektowa modernizacji niezamieszkałych lokali mieszkalnych na terenie Gminy Głuchołazy w ramach zadania budżetowego pn. „Odbudowa mienia gminnego oraz pozostałej infrastruktury zniszczonej podczas powodzi"**

(rodzaj obiektu budowlanego bądź robót budowlanych)

Jednostka ewidencyjna: **160701_5**

Obręb ewid.**: 0010 NOWY ŚWIĘTÓW**

Numery działek ewidencyjnych, na których obiekt jest zlokalizowany:

**273/10**

48-340 Głuchołazy, Nowy Świętów 37a/8
(adres zamierzenia budowlanego)

został sporządzony zgodnie z obowiązującymi przepisami oraz zasadami wiedzy technicznej.

Podpis projektanta.....

mgr inż. Renata Schreck
upr. nr 573/01

POLSKA IZBA INŻYNIERÓW BUDOWNICTWA

# Zaświadczenie

o numerze weryfikacyjnym:

SLK-4R5-3HI-3RH *

Pani Renata Schreck o numerze ewidencyjnym SLK/IS/5257/02

adres zamieszkania ul. Grabowa 3b/1, 40-172 Katowice

jest członkiem Śląskiej Okręgowej Izby Inżynierów Budownictwa i posiada wymagane ubezpieczenie od odpowiedzialności cywilnej.

Niniejsze zaświadczenie jest ważne do dnia 2025-12-31.

Zaświadczenie zostało wygenerowane elektronicznie i opatrzone bezpiecznym podpisem elektronicznym weryfikowanym przy pomocy ważnego kwalifikowanego certyfikatu w dniu 2024-12-11 roku przez:

Roman Karwowski, Przewodniczący Rady Śląskiej Okręgowej Izby Inżynierów Budownictwa.

(Zgodnie z art. 781 K.c.

1. Do zachowania elektronicznej formy czynności prawnej wystarcza złożenie oświadczenia woli w postaci elektronicznej i opatrzenie go kwalifikowanym podpisem elektronicznym.
2. Oświadczenie woli złożone w formie elektronicznej jest równoważne z oświadczeniem woli złożonym w formie pisemnej.)

* Weryfikację poprawności danych w niniejszym zaświadczeniu można sprawdzić za pomocą numeru weryfikacyjnego zaświadczenia na stronie Polskiej Izby Inżynierów Budownictwa www.piib.org.pl lub kontaktując się z biurem właściwej Okręgowej Izby Inżynierów Budownictwa.

WOJEWODA ŚLĄSKI

Katowice 12 listopada 2001 r.
AG.II.4/ZO/7131/573/01

**D E C Y Z J A 573/01**

Na podstawie art.13 i 14 ustawy z dnia 7 lipca 1994 r. Prawo budowlane (tekst jednolity Dz.U.Nr 106 z 2000 r. poz. 1126), i § 9 ust.1 rozporządzenia M.G.P.iB. z dnia 30.12.1994 r. w sprawie samodzielnych funkcji technicznych w budownictwie (Dz.U. Nr 8, poz. 38 z 1995 r.),w związku z art. 104 § 1 i 2 Kpa (tekst jednolity Dz.U. nr 98 z 2000 r. poz. 1071),po rozpatrzeniu wniosku Pani Renaty Schreck na podstawie dokumentów stwierdzających wymagane wykształcenie oraz praktykę zawodową oraz na podstawie pozytywnej oceny z egzaminu na uprawnienia budowlane złożonego przed Komisją egzaminacyjną powołaną Zarządzeniem Nr 160/99 z 19 sierpnia 1999 r. stwierdza się, że:

**Pani magister inżynier Renata SCHRECK**
ur. dnia 22 września 1973 r. w Sosnowcu
**o t r z y m u j e**
**UPRAWNIENIA BUDOWLANE**
**bez ograniczeń**
**do projektowania**
**w specjalności: instalacyjnej w zakresie sieci, instalacji i urządzeń: wodociągowych i kanalizacyjnych, cieplnych, wentylacyjnych i gazowych**

**U z a s a d n i e n i e**

W związku z potwierdzeniem przez Komisję egzaminacyjną powołaną przez Wojewodę Śląskiego Zarządzeniem nr 160/99 z 19 sierpnia 1999 r., posiadania przez Panią mgr inż. Renatę Schreck wymaganego prawem wykształcenia na Wydziale Inżynierii Środowiska i Energetyki w zakresie specjalności: zaopatrzenie w wodę i odprowadzanie ścieków oraz praktyki zawodowej koniecznej do uzyskania uprawnień budowlanych w w/w specjalności i po uzyskaniu pozytywnego wyniku egzaminu na uprawnienia budowlane, orzeczono jak w sentencji.

Od niniejszej decyzji przysługuje odwołanie do Głównego Inspektora Nadzoru Budowlanego 00-926 Warszawa ul. Krucza 38/42, za pośrednictwem Wojewody Śląskiego w terminie 14 dni od daty otrzymania decyzji.

Otrzymują:
1. Pani Renata Schreck
   ul.Jabłoniowa 105, 41-400 Mysłowice
2. Główny Inspektor
   Nadzoru Budowlanego
   ul. Krucza 38/42, 00-926 Warszawa
3. a/a

ŚLĄSKI URZĄD WOJEWÓDZKI

Z up. WOJEWODY ŚLĄSKIEGO
Zygmunt KONOPKA
DYREKTOR WYDZIAŁU ARCHITEKTURY
i Polityki Regionalnej

**EKSPERTYZA TECHNICZNA**
**w zakresie oceny stanu technicznego oraz możliwości modernizacji lokalu mieszkalnego**

**Inwestor:**
Gmina Głuchołazy
ul. Rynek 15
48-340 Głuchołazy

**Adres inwestycji:** Nowy Świętów 37a/8
**Nr działki: 273/10**
**Jednostka ewidencyjna:** 160701_5.0010.273/10

**Opracował:**
mgr inż. arch. Dawid Waloszek
upr. nr 01/OPOKK.2009

mgr inż. arch. Michał Kaczmarzyk

**Data opracowania:** 05.2026

## 1. Przedmiot opracowania.

Niniejsze opracowanie wykonano w ramach dokumentacji dotyczącej modernizacji lokalu mieszkalnego i obejmuje ocenę stanu technicznego lokalu oraz analizę możliwości przeprowadzenia prac modernizacyjnych. Zakres opracowania obejmuje ocenę stanu technicznego elementów budowlanych lokalu, istniejących instalacji wewnętrznych oraz analizę możliwości wykonania projektowanych prac modernizacyjnych i dostosowania lokalu do aktualnych wymagań funkcjonalno-użytkowych.

## 2. Podstawa opracowania.

Opracowanie sporządzono na potrzeby dokumentacji projektowej modernizacji lokalu mieszkalnego.
Oceny dokonano na podstawie:
- wizji lokalnej,
- oględzin elementów dostępnych wizualnie,
- dokumentacji fotograficznej,
- dostępnych materiałów wyjściowych,
- obowiązujących przepisów techniczno-budowlanych,

w zakresie niezbędnym do opracowania dokumentacji projektowej modernizacji lokalu.

## 3. Zakres opracowania.

W ramach opracowania przeanalizowano możliwość wykonania:
- modernizacji układu funkcjonalnego lokalu,
- wymiany lub przebudowy instalacji wewnętrznych,
- wykonania nowych warstw wykończeniowych,

- prac remontowych.
Zakres opracowania jest zgodny z zakresem przewidzianym w dokumentacji przetargowej oraz zakresem zlecenia. Szczegółowy opis stanu technicznego lokalu, istniejących instalacji, dokumentacja fotograficzna oraz rozwiązania projektowe zostały przedstawione w części opisowej i rysunkowej niniejszego opracowania.

## 4. Stan techniczny lokalu.

Stan techniczny lokalu oceniono jako dostateczny.

Lokal po częściowych pracach remontowych i odświeżających. Widoczny jest podstawowy standard wykończenia, umożliwiający użytkowanie pomieszczeń, jednak część elementów wymaga dalszych prac modernizacyjnych i estetycznych.

Ściany wykończone tynkami i malowane farbami emulsyjnymi w jasnej kolorystyce. Powierzchnie ścian w stanie dostatecznym, miejscami widoczne drobne nierówności, ślady wcześniejszych napraw oraz lokalne spękania przy połączeniach ścian i sufitu. W części wnęki okiennej widoczne są niewielkie przebarwienia i ślady zawilgocenia.

Sufity w stanie dostatecznym do dobrego. Powierzchnie malowane, bez widocznych większych uszkodzeń mechanicznych, miejscami występują drobne nierówności i ślady wcześniejszych prac wykończeniowych.

Posadzki wykończone wykładziną winylową w kolorze drewnopodobnym. Stan techniczny podłóg oceniono jako dostateczny do dobrego – widoczne są typowe ślady użytkowania, jednak bez istotnych uszkodzeń mechanicznych.

Lokal wyposażony jest w wolnostojący piec typu koza. Stan techniczny urządzenia oceniono jako dobry, bez widocznych uszkodzeń zewnętrznych. Rozwiązanie grzewcze ma charakter podstawowy i lokalny.

W pomieszczeniu znajduje się niewielki zlew gospodarczy z instalacją wodną prowadzoną natynkowo. Wyposażenie sanitarne ma charakter prowizoryczny i podstawowy, wymagający dalszego uporządkowania oraz modernizacji.

Stolarka drzwiowa drewniana, wykazująca ślady wieloletniej eksploatacji w postaci przetarć i ubytków powłok malarskich. Stolarka okienna PCV w stanie dostatecznym, zapewniająca dostęp światła dziennego do pomieszczenia.

Ogólny stan techniczny lokalu wskazuje na lokal po częściowym remoncie, wymagający dalszych prac wykończeniowych i modernizacyjnych, w szczególności w zakresie estetyki ścian, uporządkowania instalacji oraz poprawy standardu wyposażenia sanitarnego.

## 5. Ocena możliwości modernizacji lokalu.

Planowane prace obejmujące przebudowę układu funkcjonalnego, modernizację instalacji wewnętrznych oraz wykonanie nowych warstw wykończeniowych mogą zostać wykonane przy zachowaniu obowiązujących przepisów prawa budowlanego oraz warunków technicznych.
Projektowana modernizacja ma na celu dostosowanie lokalu do aktualnych wymagań

funkcjonalno-użytkowych, poprawę stanu technicznego oraz podniesienie standardu użytkowego lokalu mieszkalnego.

## 6. Wnioski końcowe

Na podstawie przeprowadzonej wizji lokalnej oraz analizy stanu technicznego istniejącego lokalu stwierdza się możliwość wykonania planowanych prac modernizacyjnych.
Stan techniczny elementów konstrukcyjnych lokalu nie wskazuje na występowanie uszkodzeń uniemożliwiających wykonanie projektowanych robót budowlanych i instalacyjnych. Istniejący stan techniczny lokalu oraz instalacji wewnętrznych wskazuje na konieczność przeprowadzenia prac remontowych, modernizacyjnych oraz wymiany zużytych elementów wykończeniowych i instalacyjnych.

Zakres planowanych prac modernizacyjnych umożliwi dostosowanie lokalu do aktualnych wymagań technicznych, funkcjonalnych i użytkowych lokalu mieszkalnego.
Lokal kwalifikuje się do przeprowadzenia prac modernizacyjnych zgodnie z zakresem objętym dokumentacją projektową.